数　量　計　算　書

数　量　総　括　表

数量総括表(1/4)

レベル1 工事区分	レベル2 工種	レベル3 種別	レベル4 細別	レベル5 規格	レベル6 積算要素	単位	当初数量		変更数量		摘要
							設計数量	積算数量	設計数量	積算数量	
アプローチ園路											
基盤整備工											
	敷地造成工										
		掘削工									
			[掘削]	[砂質土]		m^3	399.4	400.0			
			[表土掘削]	[粘性土]		m^3	769.6	770.0			
		盛土工									
			[路体盛土]	[4.0m≦W]		m^3	124.2	120.0			
			[路床盛土]	[4.0m≦W]		m^3	617.6	620.0			
				[2.5m≦W<4.0m]		m^3	18.9	20.0			
				[W<2.5m]		m^3	37.8	40.0			
			[路肩盛土]			m^3	32.8	30.0			
		作業土工									
			[床掘]	[砂質土]		m^3	32.9	30.0			
			[埋戻し]	[砂質土,W<1.0m]		m^3	53.2	50.0			
		法面整形工									
			[法面整形(切土部)]			m^2	72.8	70.0			
			[法面整形(盛土部)]			m^2	233.2	230.0			
		残土処理工									
			[土砂等運搬]	[L=2.0km以下]		m^3	219.1	220.0			
	撤去工										
		伐採工									
			[中低木伐採]	[H=2.0m,C=0.06m]		本	162.0	162.0			
		運搬処理工									
			[木くず運搬]		[伐根材]	m^3	0.9	1.0			
			[木くず処分]		[伐根材]	t	0.5	1.0			
	法面工										
		植生工									
			[種子散布]	[ラジノクローバー]		m^2	306.0	310.0			
施設整備工											
	構造物撤去工										
		排水構造物撤去工									
			[落蓋式側溝撤去]	[U300,L=1000mm]	[再利用撤去]	m	71.4	71.0			
				[U300,L=2000mm]	[再利用撤去]	m	16.5	17.0			
				[横断側溝U300,L=2000mm]	[再利用撤去]	m	5.0	5.0			
			[蓋版撤去]	[U300用]	[再利用撤去]	枚	36.0	36.0			
				[U300用]	[再利用撤去]	枚	33.0	33.0			

数量総括表(2/4)

レベル1 工事区分	レベル2 工種	レベル3 種別	レベル4 細別	レベル5 規格	レベル6 積算要素	単位	当初数量		変更数量		摘要
							設計数量	積算数量	設計数量	積算数量	
				[横断側溝U300用]	[再利用撤去]	枚	5.0	5.0			
				[接続桝グレーチング]	[再利用撤去]	枚	3.0	3.0			
		縁石撤去工									
			[歩車道境界ﾌﾞﾛｯｸ撤去]	[M1型]	[処分]	m	8.0	8.0			
		構造物取壊し工									
			[ｺﾝｸﾘｰﾄ構造物取壊し]	[集水桝]		m^3	1.2	1.0			
			[キャップ設置]	[TS φ100]		箇所	1.0	1.0			
				[TS φ150]		箇所	1.0	1.0			
		運搬処理工									
			[殻運搬]	[コンクリート]		m^3	1.6	2.0			
			[殻処分]	[コンクリート]	[無筋]	t	3.9	4.0			
			[現場発生品運搬]	[U300　外]		回	7.0	7.0			
	雨水排水設備工										
		側溝工									
			[自由勾配側溝]	[UNVS300×300]		m	298.0	298.0			
				[UNVS300×400]		m	12.9	13.0			
			[勾配調整コンクリート]	[コンクリート②]		m^3	5.1	5.0			
			[コンクリート蓋版]	[車道用 300用]		枚	124.0	124.0			
			[グレーチング蓋版]	[車道用 並目 300用]		枚	31.0	31.0			
		横断函渠工									
			[ﾌﾟﾚｷｬｽﾄﾎﾞｯｸｽｶﾙﾊﾞｰﾄ]	[RCB-B300-H300]		m	8.5	9.0			
		集水桝工									
			[場所打ち集水桝]	[SM-B600-L600-H750]		基	3.0	3.0			
				[SM-B600-L600-H850]		基	1.0	1.0			
	園路広場整備工										
		舗装撤去工									
			[舗装版切断]	[As舗装版,t=5～7cm]		m	22.7	23.0			
			[舗装版破砕]	[As舗装版,t=5～7cm]		m^2	122.3	122.0			
			[路面切削]	[切削幅W=30cm,切削厚t=3cm]		m^2	1.5	2.0			
			[殻運搬]	[As殻]		m^3	8.0	8.0			
			[殻運搬（路面切削）]	[As切削材]		m^3	0.1	0.1			
			[殻処分]	[As殻]		t	18.8	19.0			
				[As切削材]		t	0.1	0.1			
		作業土工									
			[路盤掘削]			m^3	23.7	20.0			
			[土砂等運搬]			m^3	23.7	20.0			
		ｱｽﾌｧﾙﾄ舗装工									
		(ｱﾌﾟﾛｰﾁ園路)	[置換工]	[再生砕石(RC-40) t=52cm]	[下層路盤同時施工]	m^2	504.0	504.0			

数量総括表(3/4)

レベル1 工事区分	レベル2 工種	レベル3 種別	レベル4 細別	レベル5 規格	レベル6 積算要素	単位	当初数量		変更数量		摘要
							設計数量	積算数量	設計数量	積算数量	
			［凍上抑制層］	［再生砕石(RC-40) t=31cm］	［下層路盤同時施工］	m^2	596.4	596.0			
			［下層路盤工］	［再生砕石(RC-40) t=15cm］		m^2	1,100.4	1,100.0			
			［上層路盤工］	［粒調砕石(M-40) t=7cm］		m^2	1,100.4	1,100.0			
			［表層工］	［⑤再生密粒度As(13F) t=4cm］		m^2	1,100.4	1,100.0			
		ｱｽﾌｧﾙﾄ舗装工									
		(舗装復旧箇所)	［下層路盤工］	［再生砕石(RC-40) t=45cm］		m^2	36.6	37.0			
			［上層路盤工］	［切込砕石(C-20) t=15cm］		m^2	36.6	37.0			
			［不陸整正］		［補足材なし］	m^2	122.4	122.0			
			［基層工］	［②再生密粒度As(13) t=4cm］		m^2	122.4	122.0			
			［表層工］	［⑤再生密粒度As(13F) t=3cm］		m^2	123.9	124.0			
		区画線工									
			［溶融式区画線］	［実線,W=45cm,黄色］		m	6.5	7.0			
			［ペイント式］	［加熱型,実線,W=15cm,白色］		m	57.1	57.0			
				［加熱型,破線,W=15cm,白色］		m	40.0	40.0			
				［常温型,実線,W=15cm,白色］		m	326.4	330.0			
				［加熱型,破線,W=30cm,白色］		m	12.0	12.0			
			［溶融式区画線］	［文字,W=15cm換算,黄色］		m	52.8	53.0			
	管理施設整備工										
		車止め工									
			［車止め］	［チェーン式］		組	2.0	2.0			
		標識工									
			［標識］	［STOP］		基	2.0	2.0			
	電気設備工										
		照明設備工									
			［コンセント盤］	［屋外自立形］		台	1.0	1.0			
			［後打ちｺﾝｸﾘｰﾄｱﾝｶｰ］	［M16×100(SUS)］		本	4.0	4.0			
			［基礎工］	［700×400×900L］		基	1.0	1.0			
			［接地工］	［Ｄ種］		極	1.0	1.0			
			［照明器具］	［LED道路灯/400L,LED×6］		台	1.0	1.0			
			［電源装置］	［100～242V共用形 400L用］		台	1.0	1.0			
			［ジョイントユニット］	［2P15A］		個	1.0	1.0			
			［直接形テーパーポール］	［8m 埋込ﾍﾞｰｽ式,溶融亜鉛ﾒｯｷ後指定色塗装仕上］		本	1.0	1.0			
			［ケーブル］	［専用ケーブル/8m］		本	1.0	1.0			
			［組アンカーボルト］	［4-M24×600L,(300ピッチ)］		組	1.0	1.0			
			［基礎工］	［500×500×1500L］		基	1.0	1.0			
		電線管路工									
			［波付硬質合成樹脂管］	［FEP65］		m	100.9	101.0			
				［FEP30］		m	93.6	94.0			

数量総括表(4/4)

レベル1 工事区分	レベル2 工種	レベル3 種別	レベル4 細別	レベル5 規格	レベル6 積算要素	単位	当初数量		変更数量		摘要
							設計数量	積算数量	設計数量	積算数量	
			［ケーブル］	［600V CV14sq-3C］		m	303.4	303.0			
			［電路掘削］	［GL-600以上・1条］		m	174.3	174.0			
				［GL-800以上］		m	14.8	15.0			
			［ハンドホール］	［600×600×600］		箇所	2.0	2.0			
				［600×600×900］		箇所	1.0	1.0			
	仮設工										
		交通管理工									
			［交通誘導警備員］		［交通誘導警備員B］	人日	12.0	12.0			
		除雪工									
			［機械除雪］		［21ｔ ﾌﾞﾙﾄﾞｰｻﾞｰ］	時間	7.68	7.68			

1. 基　盤　整　備　工

基　盤　整　備　工　　数量集計表

工種／種別	細別	規格	単位	設計数量		備考
				設計数量	第１回変更	
敷地造成工						
掘削工	掘削	砂質土	m^3	399.4		
	表土掘削	粘性土	m^3	769.6		
盛土工	路体盛土	4.0m≦W	m^3	124.2		
	路床盛土	4.0m≦W	m^3	617.6		
		2.5m≦W<4.0m	m^3	18.9		
		W<2.5m	m^3	37.8		
	路肩盛土		m^3	32.8		
作業土工	床掘	砂質土	m^3	32.9		
	埋戻し	砂質土,W<1.0m	m^3	53.2		
法面整形工	法面整形(切土部)		m^2	72.8		
	法面整形(盛土部)		m^2	233.2		
残土処理工	土砂等運搬		m^3	219.1		
撤去工						
伐採工	中低木伐採	H=2.0m,C=0.06m	本	162		
運搬処理工	木くず運搬	伐根材	m^3	0.9		
	木くず処分	伐根材	t	0.5		
法面工						
植生工	種子散布	ラジノクローバー	m^2	306.0		

種 類	形 式 及 び 算 式			数 量	
敷地造成工					
掘削工					
	（砂質土）				
	掘削	土量計算書より	=	399.4	m^3
	（粘性土）				
	表土掘削	土量計算書より	=	769.6	m^3
盛土工					
	（流用土）				
	路体盛土(4.0m≦W)	土量計算書より	=	124.2	m^3
	（流用土）				
	路床盛土(4.0m≦W)	土量計算書より	=	617.6	m^3
	路床盛土(2.5m≦W<4.0m)	土量計算書より	=	18.9	m^3
	路床盛土(W<2.5m)	土量計算書より	=	37.8	m^3
	路肩盛土	土量計算書より	=	32.8	m^3
作業土工					
	（砂質土）				
	床掘	土量計算書より	=	32.9	m^3
	埋戻し(W<1.0m)	土量計算書より	=	53.2	m^3
法面整形工					
	法面整形(切土部)	土量計算書より	=	72.8	m^2
	法面整形(盛土部)	土量計算書より	=	233.2	m^2
残土処理工					
	土砂等運搬				
	V= (399.4+769.6+32.9)-((124.2+617.6+18.9+37.8+32.8+53.2)/0.9)		=	219.1	m^3
撤去工					
伐採工					
	中低木伐採 H=2.0m、C=0.06m				
	N= (49.5+4.0)/0.33 = 162.1 本		=	162	本
運搬処理工					
	木くず				
	V= 3.14×0.06^2/4×2.0×162		=	0.9	m^3
	W= 0.915×0.55		=	0.5	t
法面工					
植生工					
	種子散布(ラジノクローバー)				
	A1= 72.8	切土法面整形 = 72.8 m^2			
	A2= 233.2	盛土法面整形 = 233.2 m^2			
		計 = 306.0 m^2			
			=	306.0	m^2

アプローチ園路

土　量　計　算　書

掘削・表土掘削(1/2)

測　点	距　離	掘 削 (CA1)			表土掘削 (CA2)					
		断　面 ㎡	平　均 ㎡	数　量 m^3	断　面 ㎡	平　均 ㎡	数　量 m^3			
No. 11 + 4.300	0.000	2.8			5.4					
No. 11 + 7.640	3.340	2.8	2.80	9.4	5.4	5.40	18.0			
No. 12 + 0.000	12.360	2.8	2.80	34.6	5.4	5.40	66.7			
No. 12 + 15.000	15.000	0.3	1.55	23.3	4.8	5.10	76.5			
No. 12 + 15.000	0.000	4.2	2.25	0.0	4.8	4.80	0.0			
No. 13 + 0.000	5.000	3.1	3.65	18.3	4.8	4.80	24.0			
No. 13 + 14.166	14.166	0.0	1.55	22.0	4.8	4.80	68.0			
No. 14 + 0.000	5.834	0.0	0.00	0.0	4.8	4.80	28.0			
No. 14 + 5.923	5.923	0.0	0.00	0.0	4.8	4.80	28.4			
No. 14 + 17.680	11.757	0.0	0.00	0.0	4.8	4.80	56.4			
No. 15 + 0.000	2.320	0.0	0.00	0.0	4.8	4.80	11.1			
No. 15 + 6.528	6.528	0.0	0.00	0.0	4.8	4.80	31.3			
No. 15 + 15.375	8.847	0.0	0.00	0.0	4.8	4.80	42.5			
No. 16 + 0.000	4.625	0.0	0.00	0.0	4.8	4.80	22.2			
No. 16 + 19.000	19.000	5.3	2.65	50.4	4.8	4.80	91.2			
No. 16 + 19.000	0.000	2.1	3.70	0.0	5.0	4.90	0.0			
小　計	114.700			158.0			564.3			

アプローチ園路

土　量　計　算　書

掘削・表土掘削(2/2)

測　点	距　離	掘 削 (CA1)			表土掘削 (CA2)					
		断　面 ㎡	平　均 ㎡	数　量 m^3	断　面 ㎡	平　均 ㎡	数　量 m^3			
No. 17 + 0.000	1.000	8.5	5.30	5.3	6.0	5.50	5.5			
No. 18 + 0.000	20.000	9.2	8.85	177.0	6.2	6.10	122.0			
No. 18 + 8.792	8.792	2.0	5.60	49.2	5.4	5.80	51.0			
No. 18 + 9.496	0.704	2.0	2.00	1.4	5.4	5.40	3.8			
No. 18 + 13.750	4.254	2.0	2.00	8.5	5.4	5.40	23.0			
合　計	149.450			399.4			769.6			

アプローチ園路

土　量　計　算　書

路体盛土(1/2)

測　点	距　離	路体盛土（B1-1）4.0m≦W			路体盛土（B1-2）2.5m≦W<4.0m			路体盛土（B1-3）W<2.5m		
		断　面 ㎡	平　均 ㎡	数　量 m^3	断　面 ㎡	平　均 ㎡	数　量 m^3	断　面 ㎡	平　均 ㎡	数　量 m^3
No. 11 + 4.300	0.000	0.0			0.0			0.0		
No. 11 + 7.640	3.340	0.0	0.00	0.0	0.0	0.00	0.0	0.0	0.00	0.0
No. 12 + 0.000	12.360	0.0	0.00	0.0	0.0	0.00	0.0	0.0	0.00	0.0
No. 12 + 15.000	15.000	0.0	0.00	0.0	0.0	0.00	0.0	0.0	0.00	0.0
No. 12 + 15.000	0.000	0.0	0.00	0.0	0.0	0.00	0.0	0.0	0.00	0.0
No. 13 + 0.000	5.000	0.0	0.00	0.0	0.0	0.00	0.0	0.0	0.00	0.0
No. 13 + 14.166	14.166	5.7	2.85	40.4	0.0	0.00	0.0	0.0	0.00	0.0
No. 14 + 0.000	5.834	3.0	4.35	25.4	0.0	0.00	0.0	0.0	0.00	0.0
No. 14 + 5.923	5.923	1.2	2.10	12.4	0.0	0.00	0.0	0.0	0.00	0.0
No. 14 + 17.680	11.757	1.6	1.40	16.5	0.0	0.00	0.0	0.0	0.00	0.0
No. 15 + 0.000	2.320	1.0	1.30	3.0	0.0	0.00	0.0	0.0	0.00	0.0
No. 15 + 6.528	6.528	1.2	1.10	7.2	0.0	0.00	0.0	0.0	0.00	0.0
No. 15 + 15.375	8.847	1.2	1.20	10.6	0.0	0.00	0.0	0.0	0.00	0.0
No. 16 + 0.000	4.625	0.5	0.85	3.9	0.0	0.00	0.0	0.0	0.00	0.0
No. 16 + 19.000	19.000	0.0	0.25	4.8	0.0	0.00	0.0	0.0	0.00	0.0
No. 16 + 19.000	0.000	0.0	0.00	0.0	0.0	0.00	0.0	0.0	0.00	0.0
小　計	114.700			124.2			0.0			0.0

アプローチ園路

土　量　計　算　書

路体盛土(2/2)

測　　点	距　離	路体盛土（B1-1）4.0m≦W			路体盛土（B1-2）2.5m≦W<4.0m			路体盛土（B1-3）W<2.5m		
		断　面 ㎡	平　均 ㎡	数　量 m^3	断　面 ㎡	平　均 ㎡	数　量 m^3	断　面 ㎡	平　均 ㎡	数　量 m^3
No. 17　+　0.000	1.000	0.0	0.00	0.0	0.0	0.00	0.0	0.0	0.00	0.0
No. 18　+　0.000	20.000	0.0	0.00	0.0	0.0	0.00	0.0	0.0	0.00	0.0
No. 18　+　8.792	8.792	0.0	0.00	0.0	0.0	0.00	0.0	0.0	0.00	0.0
No. 18　+　9.496	0.704	0.0	0.00	0.0	0.0	0.00	0.0	0.0	0.00	0.0
No. 18　+　13.750	4.254	0.0	0.00	0.0	0.0	0.00	0.0	0.0	0.00	0.0
合　計	149.450			124.2			0.0			0.0

アプローチ園路

土　量　計　算　書

路床盛土(1/2)

測　点	距　離	路床盛土（B2-1）4.0m≦W			路床盛土（B2-2）2.5m≦W<4.0m			路床盛土（B2-3）W<2.5m		
		断　面 ㎡	平　均 ㎡	数　量 m^3	断　面 ㎡	平　均 ㎡	数　量 m^3	断　面 ㎡	平　均 ㎡	数　量 m^3
No. 11 + 4.300	0.000	0.0			0.0			0.0		
No. 11 + 7.640	3.340	0.0	0.00	0.0	0.0	0.00	0.0	0.0	0.00	0.0
No. 12 + 0.000	12.360	0.0	0.00	0.0	0.0	0.00	0.0	0.0	0.00	0.0
No. 12 + 15.000	15.000	0.0	0.00	0.0	0.0	0.00	0.0	0.1	0.05	0.8
No. 12 + 15.000	0.000	5.4	2.70	0.0	0.0	0.00	0.0	0.1	0.10	0.0
No. 13 + 0.000	5.000	5.4	5.40	27.0	0.0	0.00	0.0	0.2	0.15	0.8
No. 13 + 14.166	14.166	8.8	7.10	100.6	0.3	0.15	2.1	0.5	0.35	5.0
No. 14 + 0.000	5.834	8.4	8.60	50.2	0.3	0.30	1.8	0.5	0.50	2.9
No. 14 + 5.923	5.923	7.8	8.10	48.0	0.3	0.30	1.8	0.5	0.50	3.0
No. 14 + 17.680	11.757	8.3	8.05	94.6	0.3	0.30	3.5	0.5	0.50	5.9
No. 15 + 0.000	2.320	8.1	8.20	19.0	0.3	0.30	0.7	0.5	0.50	1.2
No. 15 + 6.528	6.528	8.1	8.10	52.9	0.3	0.30	2.0	0.5	0.50	3.3
No. 15 + 15.375	8.847	7.7	7.90	69.9	0.3	0.30	2.7	0.5	0.50	4.4
No. 16 + 0.000	4.625	7.3	7.50	34.7	0.3	0.30	1.4	0.5	0.50	2.3
No. 16 + 19.000	19.000	5.4	6.35	120.7	0.0	0.15	2.9	0.3	0.40	7.6
No. 16 + 19.000	0.000	0.0	2.70	0.0	0.0	0.00	0.0	1.1	0.70	0.0
小　計	114.700			617.6			18.9			37.2

アプローチ園路

土　量　計　算　書

路床盛土(2/2)

測　点	距　離	路床盛土（B2-1）4.0m≦W			路床盛土（B2-2）2.5m≦W<4.0m			路床盛土（B2-3）W<2.5m		
		断　面 ㎡	平　均 ㎡	数　量 m^3	断　面 ㎡	平　均 ㎡	数　量 m^3	断　面 ㎡	平　均 ㎡	数　量 m^3
No. 17 + 0.000	1.000	0.0	0.00	0.0	0.0	0.00	0.0	0.0	0.55	0.6
No. 18 + 0.000	20.000	0.0	0.00	0.0	0.0	0.00	0.0	0.0	0.00	0.0
No. 18 + 8.792	8.792	0.0	0.00	0.0	0.0	0.00	0.0	0.0	0.00	0.0
No. 18 + 9.496	0.704	0.0	0.00	0.0	0.0	0.00	0.0	0.0	0.00	0.0
No. 18 + 13.750	4.254	0.0	0.00	0.0	0.0	0.00	0.0	0.0	0.00	0.0
合　計	149.450			617.6			18.9			37.8

アプローチ園路

土　量　計　算　書

路外盛土・路肩盛土(1/2)

測　点	距　離	路外盛土(B3)			路肩盛土(B4)					
		断　面 ㎡	平　均 ㎡	数　量 m^3	断　面 ㎡	平　均 ㎡	数　量 m^3			
No. 11 + 4.300	0.000	0.0			0.0					
No. 11 + 7.640	3.340	0.0	0.00	0.0	0.0	0.00	0.0			
No. 12 + 0.000	12.360	0.0	0.00	0.0	0.0	0.00	0.0			
No. 12 + 15.000	15.000	0.0	0.00	0.0	0.2	0.10	1.5			
No. 12 + 15.000	0.000	0.0	0.00	0.0	0.2	0.20	0.0			
No. 13 + 0.000	5.000	0.0	0.00	0.0	0.4	0.30	1.5			
No. 13 + 14.166	14.166	0.0	0.00	0.0	0.4	0.40	5.7			
No. 14 + 0.000	5.834	0.0	0.00	0.0	0.4	0.40	2.3			
No. 14 + 5.923	5.923	0.0	0.00	0.0	0.4	0.40	2.4			
No. 14 + 17.680	11.757	0.0	0.00	0.0	0.4	0.40	4.7			
No. 15 + 0.000	2.320	0.0	0.00	0.0	0.4	0.40	0.9			
No. 15 + 6.528	6.528	0.0	0.00	0.0	0.4	0.40	2.6			
No. 15 + 15.375	8.847	0.0	0.00	0.0	0.4	0.40	3.5			
No. 16 + 0.000	4.625	0.0	0.00	0.0	0.4	0.40	1.9			
No. 16 + 19.000	19.000	0.0	0.00	0.0	0.2	0.30	5.7			
No. 16 + 19.000	0.000	0.0	0.00	0.0	0.2	0.20	0.0			
小　計	114.700			0.0			32.7			

アプローチ園路

土　量　計　算　書

路外盛土・路肩盛土(2/2)

測　点	距　離	路外盛土(B3)			路肩盛土(B4)					
		断　面 ㎡	平　均 ㎡	数　量 m^3	断　面 ㎡	平　均 ㎡	数　量 m^3			
No. 17 + 0.000	1.000	0.0	0.00	0.0	0.0	0.10	0.1			
No. 18 + 0.000	20.000	0.0	0.00	0.0	0.0	0.00	0.0			
No. 18 + 8.792	8.792	0.0	0.00	0.0	0.0	0.00	0.0			
No. 18 + 9.496	0.704	0.0	0.00	0.0	0.0	0.00	0.0			
No. 18 + 13.750	4.254	0.0	0.00	0.0	0.0	0.00	0.0			
合　計	149.450			0.0			32.8			

アプローチ園路

土　量　計　算　書

切土法面・盛土法面(1/2)

測　点	距　離	切土法面(CL)			盛土法面(BL)					
		長　さ m	平　均 m	数　量 m^2	長　さ m	平　均 m	数　量 m^2			
No. 11　+　4.300	0.000	0.3			0.0					
No. 11　+　7.640	3.340	0.3	0.30	1.0	0.0	0.00	0.0			
No. 12　+　0.000	12.360	0.3	0.30	3.7	0.0	0.00	0.0			
No. 12　+　15.000	15.000	0.0	0.15	2.3	1.2	0.60	9.0			
No. 12　+　15.000	0.000	0.0	0.00	0.0	1.2	1.20	0.0			
No. 13　+　0.000	5.000	0.0	0.00	0.0	1.7	1.45	7.3			
No. 13　+　14.166	14.166	0.0	0.00	0.0	4.2	2.95	41.8			
No. 14　+　0.000	5.834	0.0	0.00	0.0	3.3	3.75	21.9			
No. 14　+　5.923	5.923	0.0	0.00	0.0	3.0	3.15	18.7			
No. 14　+　17.680	11.757	0.0	0.00	0.0	3.2	3.10	36.4			
No. 15　+　0.000	2.320	0.0	0.00	0.0	3.0	3.10	7.2			
No. 15　+　6.528	6.528	0.0	0.00	0.0	3.1	3.05	19.9			
No. 15　+　15.375	8.847	0.0	0.00	0.0	2.9	3.00	26.5			
No. 16　+　0.000	4.625	0.0	0.00	0.0	2.6	2.75	12.7			
No. 16　+　19.000	19.000	0.3	0.15	2.9	0.7	1.65	31.4			
No. 16　+　19.000	0.000	0.3	0.30	0.0	0.7	0.70	0.0			
小　計	114.700			9.9			232.8			

アプローチ園路

土　量　計　算　書

切土法面・盛土法面(2/2)

測　点	距　離	切土法面(CL)			盛土法面(BL)					
		長　さ m	平　均 m	数　量 m^2	長　さ m	平　均 m	数　量 m^2			
No. 17 + 0.000	1.000	2.0	1.15	1.2	0.0	0.35	0.4			
No. 18 + 0.000	20.000	2.7	2.35	47.0	0.0	0.00	0.0			
No. 18 + 8.792	8.792	0.3	1.50	13.2	0.0	0.00	0.0			
No. 18 + 9.496	0.704	0.3	0.30	0.2	0.0	0.00	0.0			
No. 18 + 13.750	4.254	0.3	0.30	1.3	0.0	0.00	0.0			
合　計	149.450			72.8			233.2			

アプローチ園路

土　量　計　算　書

床掘・埋戻し(1/2)

測　点	距　離	床掘(CA)			埋戻し(RA)W<1.0m					
		断　面 ㎡	平　均 ㎡	数　量 m^3	断　面 ㎡	平　均 ㎡	数　量 m^3			
No. 11 + 4.300	0.000	0.2			0.7					
No. 11 + 7.640	3.340	0.2	0.20	0.7	0.7	0.70	2.3			
No. 12 + 0.000	12.360	0.2	0.20	2.5	0.7	0.70	8.7			
No. 12 + 15.000	15.000	0.5	0.35	5.3	0.5	0.60	9.0			
No. 12 + 15.000	0.000	0.5	0.50	0.0	0.5	0.50	0.0			
No. 13 + 0.000	5.000	0.4	0.45	2.3	0.4	0.45	2.3			
No. 13 + 14.166	14.166	0.0	0.20	2.8	0.0	0.20	2.8			
No. 14 + 0.000	5.834	0.0	0.00	0.0	0.0	0.00	0.0			
No. 14 + 5.923	5.923	0.0	0.00	0.0	0.0	0.00	0.0			
No. 14 + 17.680	11.757	0.0	0.00	0.0	0.0	0.00	0.0			
No. 15 + 0.000	2.320	0.0	0.00	0.0	0.0	0.00	0.0			
No. 15 + 6.528	6.528	0.0	0.00	0.0	0.0	0.00	0.0			
No. 15 + 15.375	8.847	0.0	0.00	0.0	0.0	0.00	0.0			
No. 16 + 0.000	4.625	0.0	0.00	0.0	0.0	0.00	0.0			
No. 16 + 19.000	19.000	0.2	0.10	1.9	0.4	0.20	3.8			
No. 16 + 19.000	0.000	0.2	0.20	0.0	0.4	0.40	0.0			
小　計	114.700			15.5			28.9			

アプローチ園路

土　量　計　算　書

床掘・埋戻し(2/2)

測　　点	距　離	床掘(CA)			埋戻し(RA)W<1.0m					
		断　面 ㎡	平　均 ㎡	数　量 m^3	断　面 ㎡	平　均 ㎡	数　量 m^3			
No. 17　+　0.000	1.000	0.5	0.35	0.4	0.7	0.55	0.6			
No. 18　+　0.000	20.000	0.7	0.60	12.0	0.7	0.70	14.0			
No. 18　+　8.792	8.792	0.2	0.45	4.0	0.7	0.70	6.2			
No. 18　+　9.496	0.704	0.2	0.20	0.1	0.7	0.70	0.5			
No. 18　+　13.750	4.254	0.2	0.20	0.9	0.7	0.70	3.0			
合　計	149.450			32.9			53.2			

2. 施　設　整　備　工

施 設 整 備 工　　数量集計表

工 種 ／ 種 別	細　別	規　　格	単位	設　計　数　量		備　考
				設計数量	第１回変更	
構造物撤去工						
排水構造物撤去工	落蓋式側溝撤去	U300,L=1000mm	m	71.4		
		U300,L=2000mm	m	16.5		
		横断側溝U300,L=2000mm	m	5.0		
	蓋版撤去	U300用	枚	36.0		
		U300用	枚	33.0		
		横断側溝U300用	枚	5.0		
		接続桝グレーチング	枚	3.0		
縁石撤去工	歩車道境界ブロック撤去	M1型	m	8.0		
構造物取壊し工	ｺﾝｸﾘｰﾄ構造物取壊し	集水桝	m^3	1.2		
	キャップ設置	TS φ100	箇所	1.0		
		TS φ150	箇所	1.0		
運搬処理工	殻運搬	コンクリート	m^3	1.6		
	殻処分	コンクリート(無筋)	t	3.9		
	現場発生品運搬	U300 外	回	7.0		
雨水排水設備工						
側溝工	自由勾配側溝	UNVS300×300	m	298.0		
		UNVS300×400	m	12.9		
	勾配調整コンクリート	コンクリート②	m^3	5.1		
	コンクリート蓋版	車道用 300用	枚	124.0		
	グレーチング蓋版	車道用 並目 300用	枚	31.0		
横断函渠工	ﾌﾟﾚｷｬｽﾄﾎﾞｯｸｽｶﾙﾊﾞｰﾄ	RCB-B300-H300	m	8.5		
集水桝工	現場打ち集水桝	SM-B600-L600-H750	基	3.0		
		SM-B600-L600-H850	基	1.0		
園路広場整備工						
舗装撤去工	舗装版切断	As舗装版,t=5～7cm	m	22.7		
	舗装版破砕	As舗装版,t=5～7cm	m^2	122.3		
	路面切削	切削幅W=30cm,切削厚t=3cm	m^2	1.5		
	殻運搬	As殻	m^3	8.0		
	殻運搬(路面切削)	As切削材	m^3	0.1		
	殻処分	As殻	t	18.8		
		As切削材	t	0.1		
作業土工	路盤掘削		m^3	23.7		
	土砂等運搬		m^3	23.7		
ｱｽﾌｧﾙﾄ舗装工	置換工	再生砕石(RC-40) t=52cm	m^2	504.0		同時施工
(ｱﾌﾟﾛｰﾁ園路)	凍上抑制層	再生砕石(RC-40) t=31cm	m^2	596.4		同時施工
	下層路盤工	再生砕石(RC-40) t=15cm	m^2	1,100.4		
	上層路盤工	粒調砕石(M-40) t=7cm	m^2	1,100.4		

施 設 整 備 工　　数量集計表

工 種 ／ 種 別	細　別	規　　格	単位	設　計　数　量		備　考
				設計数量	第１回変更	
	表層工	⑤再生密粒度As(13F) t=4cm	m^2	1,100.4		
ｱｽﾌｧﾙﾄ舗装工	下層路盤工	再生砕石(RC-40) t=45cm	m^2	36.6		
(舗装復旧箇所)	上層路盤工	切込砕石(C-20) t=15cm	m^2	36.6		
	不陸整正	補足材なし	m^2	122.4		
	基層工	②再生密粒度As(13) t=4cm	m^2	122.4		
	表層工	⑤再生密粒度As(13F) t=3cm	m^2	123.9		
区画線工	溶融式区画線	実線,W=45cm,黄色	m	6.5		
	ﾍﾟｲﾝﾄ式区画線	加熱型,実線,W=15cm,白色	m	57.1		
		加熱型,破線,W=15cm,白色	m	40.0		
		常温型,実線,W=15cm,白色	m	326.4		
		加熱型,破線,W=30cm,白色	m	12.0		
	溶融式区画線	文字,W=15cm換算,黄色	m	52.8		
管理施設整備工						
車止め工	車止め	チェーン式	組	2.0		
標識工	標識	STOP	基	2.0		

種 類	形 式 及 び 算 式	数 量
構造物撤去工		
排水構造物撤去工		
	落蓋式側溝 U300 W=159kg/m	
	L= 17.9+49.5+4.0 =	71.4 m
	落蓋式側溝 U300 W=209kg/m	
	L= 16.5 =	16.5 m
	落蓋式横断側溝 U300 W=240kg/m	
	L= 5.0 =	5.0 m
	蓋版(U300用 W=37kg/枚)	
	N= 36 =	36 枚
	蓋版(U300用 W=46kg/枚)	
	N= 33 =	33 枚
	蓋版(横断側溝U300用 W=31kg/枚)	
	N= 5 =	5 枚
	蓋版(接続桝グレーチング W=40kg/枚以下)	
	N= 3 =	3 枚
縁石撤去工		
	歩車道境界ブロックM1型 W=270kg/2m	
	L= 3.9+4.1 =	8.0 m
構造物取壊し工		
	コンクリート構造物取壊し 集水桝 N=3箇所	
	SM-B450-L450-H1000 0.75×0.75×1.15 - 0.45×0.45×1.00	
	= 0.44	
	SM-B450-L450-H1000 0.75×0.75×1.15 - 0.45×0.45×1.00	
	= 0.44	
	SM-B450-L450-H600 0.75×0.75×0.75 - 0.45×0.45×0.60	
	= 0.30	
	計 = 1.18	1.2 m^3
	キャップ設置	
	TS φ100 =	1.0 箇所
	TS φ150 =	1.0 箇所
運搬処理工		
	殻運搬 コンクリート(無筋)	
	集水桝	
	V= 1.18 = 1.18	
	歩車道境界ブロックM1型	
	V= 8.0×0.27/2/2.35 = 0.46	
	計 = 1.64	1.6 m^3
	殻処分 コンクリート(無筋)	
	W= 1.64×2.35 =	3.9 t
	現場発生品運搬	
	落蓋式側溝 U300 W=159kg/m 71.4×0.159 = 11.35	
	落蓋式側溝 U300 W=209kg/m 16.5×0.209 = 3.45	

種 類	形 式 及 び 算 式	数 量
運搬処理工		
	落蓋式横断側溝 U300 W=240kg/m　5.0×0.240 = 1.20	
	蓋版(U300用 W=37kg/枚)　36×0.037 = 1.33	
	蓋版(U300用 W=46kg/枚)　33×0.046 = 1.52	
	蓋版(横断側溝U300用 W=31kg/枚)　5×0.031 = 0.16	
	計 = 19.01	
	クレーン装置付4ｔ積2.9ｔ吊	
	運搬回数	
	19.01/2.95 = 6.44	7 回
雨水排水設備工		
側溝工		
	ユニバーサル側溝	
	UNVS300×300	
	A-1　A-15	
	L= 158.00 + 140.00 =	298.00 m
	UNVS300×400	
	A-15	
	L= 12.90 =	12.90 m
	勾配調整コンクリート（コンクリート②）	
	A-1　A-15	
	V= 2.41 + 2.64 =	5.05 m^3
	ユニバーサル側溝蓋版	
	A-1区間 L=158.00m	
	N= 158.00/10.0　グレーチング蓋版 = 16 枚	
	N= 158.00/2.00-16　コンクリート蓋版 = 63 枚	
	A-15区間 L=152.90m	
	N= 152.90/10.00　グレーチング蓋版 = 15 枚	
	N= 152.90/2.00-15　コンクリート蓋版 = 61 枚	
	コンクリート蓋版	
	A-1　A-15	
	N= 63 + 61 =	124 枚
	グレーチング蓋版	
	A-1　A-15	
	N= 16 + 15 =	31 枚
横断函渠工		
	ﾌﾟﾚｷｬｽﾄﾎﾞｯｸｽｶﾙﾊﾞｰﾄ RCB-B300-H300	
	L= 4.25+4.25 =	8.50 m
集水桝工		
	接続桝 SM-B600-L600-H750　(A-1～2号,A-8号) =	3 基
	接続桝 SM-B600-L600-H850　(A-9号) =	1 基

種 類	形 式 及 び 算 式		数 量	
園路広場整備工				
舗装撤去工				
	舗装版切断			
	As舗装版(t=5～7cm)			
	L= 10.2+12.5	=	22.7	m
	舗装版破砕			
	As舗装版(t=5～7cm)			
	A= 93.5+28.8	=	122.3	m^2
	路面切削			
	切削幅W=30cm、切削厚t=3cm			
	A= 0.3×5.1	=	1.5	m^2
	殻運搬 As殻			
	V= 93.5×0.07+28.8×0.05	=	8.0	m^3
	殻運搬(路面切削) As切削材			
	V= 1.5×0.03	=	0.1	m^3
	殻処分 As殻			
	W= (93.5×0.07+28.8×0.05)×2.35	=	18.8	t
	殻処分 As切削材			
	W= 1.5×0.03×2.35	=	0.1	t
作業土工				
	路盤掘削			
	V= 5.8+17.9	=	23.7	m^3
	土砂等運搬			
	V= 5.8+17.9	=	23.7	m^3
アスファルト舗装工				
	ｱﾌﾟﾛｰﾁ園路舗装　　舗装面積計算書より			
	置換工　再生砕石(RC-40)　t=52cm	=	504.0	m^2
	凍上抑制層　再生砕石(RC-40)　t=31cm	=	596.4	m^2
	下層路盤工　再生砕石(RC-40)　t=15cm	=	1,100.4	m^2
	上層路盤工　粒調砕石(M-40)　t=7cm	=	1,100.4	m^2
	表層工　⑤再生密粒度As(13F)　t=4cm	=	1,100.4	m^2
	舗装復旧箇所			
	下層路盤工　再生砕石(RC-40)　t=45cm　9.0+27.6	=	36.6	m^2
	上層路盤工　切込砕石(C-20)　t=15cm　9.0+27.6	=	36.6	m^2
	不陸整正　補足材なし	=	122.4	m^2
	基層工　②再生密粒度As(13)　t=4cm	=	122.4	m^2
	表層工　⑤再生密粒度As(13F)　t=3cm	=	123.9	m^2
区画線工				
	溶融式区画線 実線 W=45cm、黄色			
	停止線　L= 3.1+3.4	=	6.5	m
	ペイント式区画線 加熱型、実線、W=15cm、白色			
	中央線　L= 29.6+27.5	=	57.1	m
	ペイント式区画線 加熱型、破線、W=15cm、白色			
	中央線　L= 40.0	=	40.0	m

種 類	形 式 及 び 算 式		数 量	
園路広場整備工				
区画線工				
	ペイント式区画線 常温型、実線、W=15cm、白色			
	外側線 L= 162.4+164.0	=	326.4	m
	ペイント式区画線 加熱型、破線、W=30cm、白色			
	ﾄﾞｯﾄﾗｲﾝ L= 5.0+7.0	=	12.0	m
	溶融式区画線 文字 W=15cm換算、黄色			
	とまれ L= 26.4+26.4	=	52.8	m
管理施設整備工				
車止め工				
	車止め			
	チェーン式	=	2.0	組
標識工				
	標識			
	STOP	=	2.0	基

アプローチ園路

舗 装 面 積 計 算 書

置換工・凍上抑制層(1/2)

測　点	距　離	置換工(t=52cm)			凍上抑制層(t=31cm)					
		長　さ m	平　均 m	数　量 m^2	長　さ m	平　均 m	数　量 m^2			
No. 11 + 3.840	0.000	14.71			0.0					
No. 11 + 7.640	3.800	7.1	10.91	41.5	0.0	0.00	0.0			
No. 12 + 0.000	12.360	7.1	7.10	87.8	0.0	0.00	0.0			
No. 12 + 15.000	15.000	7.1	7.10	106.5	0.0	0.00	0.0			
No. 12 + 15.000	0.000	0.0	3.55	0.0	7.1	3.55	0.0			
No. 13 + 0.000	5.000	0.0	0.00	0.0	7.1	7.10	35.5			
No. 13 + 14.166	14.166	0.0	0.00	0.0	7.1	7.10	100.6			
No. 14 + 0.000	5.834	0.0	0.00	0.0	7.1	7.10	41.4			
No. 14 + 5.923	5.923	0.0	0.00	0.0	7.1	7.10	42.1			
No. 14 + 17.680	11.757	0.0	0.00	0.0	7.1	7.10	83.5			
No. 15 + 0.000	2.320	0.0	0.00	0.0	7.1	7.10	16.5			
No. 15 + 6.528	6.528	0.0	0.00	0.0	7.1	7.10	46.3			
No. 15 + 15.375	8.847	0.0	0.00	0.0	7.1	7.10	62.8			
No. 16 + 0.000	4.625	0.0	0.00	0.0	7.1	7.10	32.8			
No. 16 + 19.000	19.000	0.0	0.00	0.0	7.1	7.10	134.9			
No. 16 + 19.000	0.000	7.1	3.55	0.0	0.0	3.55	0.0			
小　計	115.160			235.8			596.4			

アプローチ園路

舗　装　面　積　計　算　書

置換工・凍上抑制層(2/2)

測　点	距　離	置換工(t=52cm)			凍上抑制層(t=31cm)					
		長　さ m	平　均 m	数　量 m^2	長　さ m	平　均 m	数　量 m^2			
No. 17　+　0.000	1.000	7.1	7.10	7.1	0.0	0.00	0.0			
No. 18　+　0.000	20.000	7.1	7.10	142.0	0.0	0.00	0.0			
No. 18　+　8.792	8.792	7.1	7.10	62.4	0.0	0.00	0.0			
No. 18　+　9.496	0.704	7.86	7.48	5.3	0.0	0.00	0.0			
No. 18　+　13.750	4.254	16.31	12.09	51.4	0.0	0.00	0.0			
合　計	149.910			504.0			596.4			

アプローチ園路

舗 装 面 積 計 算 書

下層路盤・上層路盤・表層(1/2)

測　点	距　離	下層路盤工			上層路盤工			表層工		
		長　さ m	平　均 m	数　量 m^2	長　さ m	平　均 m	数　量 m^2	長　さ m	平　均 m	数　量 m^2
No. 11 + 3.840	0.000	14.71			14.71			14.71		
No. 11 + 7.640	3.800	7.1	10.91	41.5	7.1	10.91	41.5	7.1	10.91	41.5
No. 12 + 0.000	12.360	7.1	7.10	87.8	7.1	7.10	87.8	7.1	7.10	87.8
No. 12 + 15.000	15.000	7.1	7.10	106.5	7.1	7.10	106.5	7.1	7.10	106.5
No. 12 + 15.000	0.000	7.1	7.10	0.0	7.1	7.10	0.0	7.1	7.10	0.0
No. 13 + 0.000	5.000	7.1	7.10	35.5	7.1	7.10	35.5	7.1	7.10	35.5
No. 13 + 14.166	14.166	7.1	7.10	100.6	7.1	7.10	100.6	7.1	7.10	100.6
No. 14 + 0.000	5.834	7.1	7.10	41.4	7.1	7.10	41.4	7.1	7.10	41.4
No. 14 + 5.923	5.923	7.1	7.10	42.1	7.1	7.10	42.1	7.1	7.10	42.1
No. 14 + 17.680	11.757	7.1	7.10	83.5	7.1	7.10	83.5	7.1	7.10	83.5
No. 15 + 0.000	2.320	7.1	7.10	16.5	7.1	7.10	16.5	7.1	7.10	16.5
No. 15 + 6.528	6.528	7.1	7.10	46.3	7.1	7.10	46.3	7.1	7.10	46.3
No. 15 + 15.375	8.847	7.1	7.10	62.8	7.1	7.10	62.8	7.1	7.10	62.8
No. 16 + 0.000	4.625	7.1	7.10	32.8	7.1	7.10	32.8	7.1	7.10	32.8
No. 16 + 19.000	19.000	7.1	7.10	134.9	7.1	7.10	134.9	7.1	7.10	134.9
No. 16 + 19.000	0.000	7.1	7.10	0.0	7.1	7.10	0.0	7.1	7.10	0.0
小　計	115.160			832.2			832.2			832.2

アプローチ園路

舗 装 面 積 計 算 書

下層路盤・上層路盤・表層(2/2)

測　点	距　離	下層路盤工			上層路盤工			表層工		
		長　さ m	平　均 m	数　量 m^2	長　さ m	平　均 m	数　量 m^2	長　さ m	平　均 m	数　量 m^2
No. 17 + 0.000	1.000	7.1	7.10	7.1	7.1	7.10	7.1	7.1	7.10	7.1
No. 18 + 0.000	20.000	7.1	7.10	142.0	7.1	7.10	142.0	7.1	7.10	142.0
No. 18 + 8.792	8.792	7.1	7.10	62.4	7.1	7.10	62.4	7.1	7.10	62.4
No. 18 + 9.496	0.704	7.86	7.48	5.3	7.86	7.48	5.3	7.86	7.48	5.3
No. 18 + 13.750	4.254	16.31	12.09	51.4	16.31	12.09	51.4	16.31	12.09	51.4
合　計	149.910			1,100.4			1,100.4			1,100.4

略　　図

ユニバーサル側溝(UNVS300×300～700)

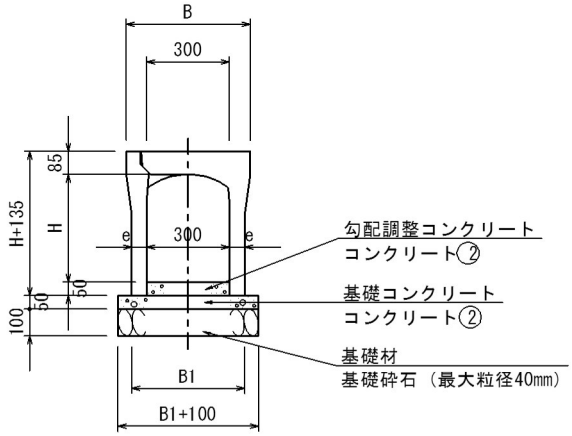

呼び名(幅×深さ)	H	B	e	B1
300 × 300	300	450	50	400
× 400	400		55	410
× 500	500			
× 600	600		65	430
× 700	700			
× 800	800		75	450
× 900	900			
× 1000	1000	470	85	470

(10m当たり)

種別区分	名称	算式			数量
ユニバーサル側溝	UNVS300×300	l=2000、参考重量306kg/個		=	5 個
	UNVS300×400	l=2000、参考重量374kg/個		=	5 個
基礎コンクリート	コンクリート②	UNVS300×300	0.50×10.0	=	5.0 m^2
	(t=50)		0.50×0.05×10.0	=	0.25 m^3
		UNVS300×400	0.51×10.0	=	5.1 m^2
			0.51×0.05×10.0	=	0.26 m^2
基礎材	基礎砕石　最大粒径40mm				
	(t=100)	UNVS300×300	0.50×10.0	=	5.0 m^2
			0.50×0.10×10.0	=	0.50 m^3
		UNVS300×400	0.51×10.0	=	5.1 m^2
			0.51×0.10×10.0	=	0.51 m^3
型枠		UNVS300×300～400	0.05×10.0×2	=	1.0 m^2
コンクリート蓋	車道用 300用	l=1000、参考重量64kg/枚		=	4 枚
グレーチング蓋	車道用 並目 300用	l=1000、参考重量23kg/枚		=	1 枚

略　　図

ﾌﾟﾚｷｬｽﾄﾎﾞｯｸｽｶﾙﾊﾞｰﾄ(RCB-B300-H300)

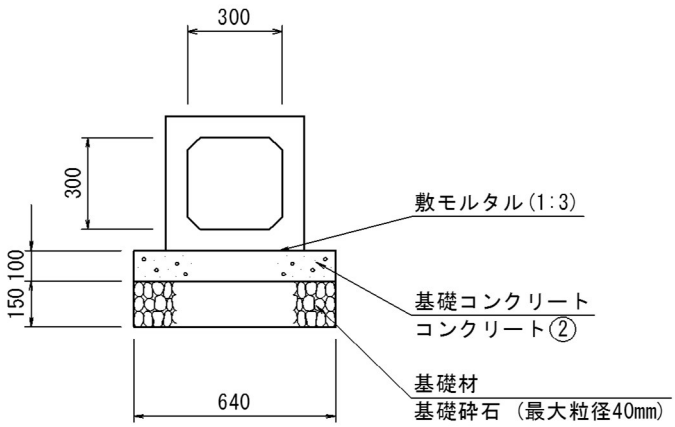

(10m当たり)

種別区分	名称	算式		数量
ﾌﾟﾚｷｬｽﾄﾎﾞｯｸｽｶﾙﾊﾞｰﾄ				
	RCB-B300×H300	l=2000、参考重量550kg/個	=	5 個
基礎コンクリート	コンクリート②	0.64×10.0	=	6.4 m^2
	(t=100)	0.64×0.10×10.0	=	0.64 m^3
基礎材	基礎砕石　最大粒径40mm			
	(t=150)	0.64×10.0	=	6.4 m^2
		0.64×0.15×10.0	=	0.96 m^3
型枠		0.10×10.0×2	=	2.0 m^2
敷モルタル	(1:3)	0.44×10.0	=	4.4 m^2

略　　図

接続桝A-1号(SM-B600-L600-H750)

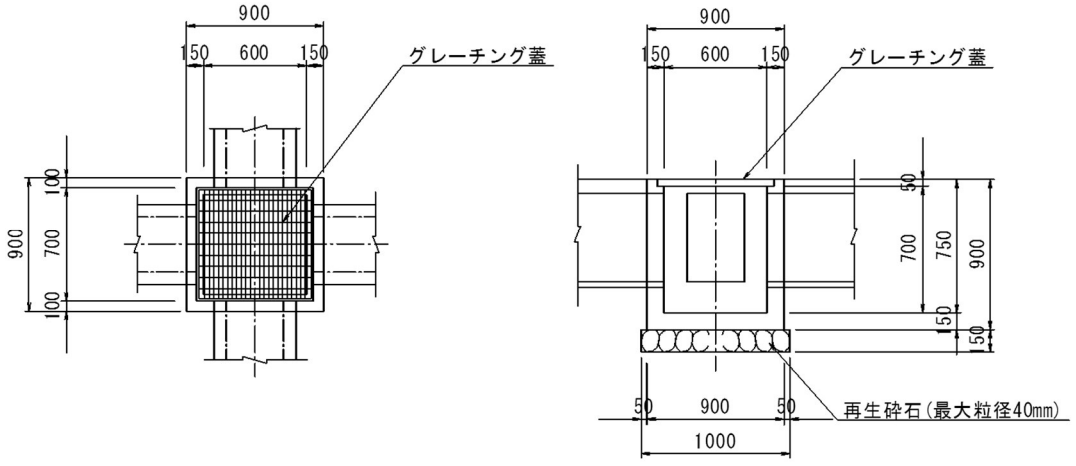

種別区分	名称	算式					数量
接続桝	SM-B600-L600-H750						
	コンクリート②	0.90×0.90×0.90		=	0.73	m^3	
		(控除)					
		0.70×0.70×0.05		=	-0.02	m^3	
		0.60×0.60×0.70		=	-0.25	m^3	
		0.18×0.15	UNVS300×300(A=0.18m2)	=	-0.03	m^3	
		0.17×0.15	落蓋300(既設)(A=0.17m2)	=	-0.03	m^3	
		0.19×0.15	RCB-B300-H300(A=0.19m2)	=	-0.03	m^3	
				計 =	0.37	m^3	
						=	0.37 m^3
基礎材	再生砕石　最大粒径40mm						
	(t=150)	1.00×1.00				=	1.0 m^2
		1.00×1.00×0.15				=	0.15 m^3
型枠		0.90×0.90×4		=	3.24	m^2	
		0.60×0.75×4		=	1.80	m^2	
		(控除)					
		0.18×2	UNVS300×300(A=0.18m2)	=	-0.36	m^2	
		0.17×2	落蓋300(既設)(A=0.17m2)	=	-0.34	m^2	
		0.19×2	RCB-B300-H300(A=0.19m2)	=	-0.38	m^2	
				計 =	3.96	m^2	
						=	3.96 m^2
作業土工	床掘					=	1.4 m^3
	埋戻し　砂					=	1.0 m^3
グレーチング蓋	T-25 600×600用					=	1 枚

略　　図

接続桝A-2号(SM-B600-L600-H750)

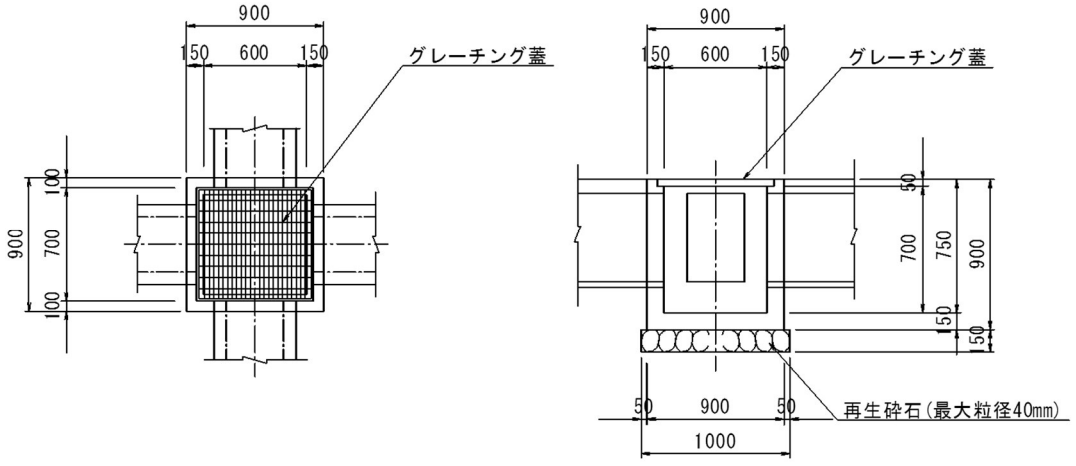

種別区分	名称	算式					数量
接続桝	SM-B600-L600-H750						
	コンクリート②	0.90×0.90×0.90		=	0.73	m^3	
		(控除)					
		0.70×0.70×0.05		=	-0.02	m^3	
		0.60×0.60×0.70		=	-0.25	m^3	
		0.27×0.15	UNVS300×500(A=0.27m2)	=	-0.04	m^3	
		0.17×0.15	落蓋300(既設)(A=0.17m2)	=	-0.03	m^3	
		0.19×0.15	RCB-B300-H300(A=0.19m2)	=	-0.03	m^3	
				計 =	0.36	m^3	
						=	0.36 m^3
基礎材	再生砕石　最大粒径40mm						
	(t=150)	1.00×1.00				=	1.0 m^2
		1.00×1.00×0.15				=	0.15 m^3
型枠		0.90×0.90×4		=	3.24	m^2	
		0.60×0.75×4		=	1.80	m^2	
		(控除)					
		0.27×2	UNVS300×500(A=0.27m2)	=	-0.54	m^2	
		0.17×2	落蓋300(既設)(A=0.17m2)	=	-0.34	m^2	
		0.19×2	RCB-B300-H300(A=0.19m2)	=	-0.38	m^2	
				計 =	3.78	m^2	
						=	3.78 m^2
作業土工	床掘					=	1.4 m^3
	埋戻し　砂					=	1.0 m^3
グレーチング蓋	T-25 600×600用					=	1 枚

略　　図

接続桝A-8号(SM-B600-L600-H750)

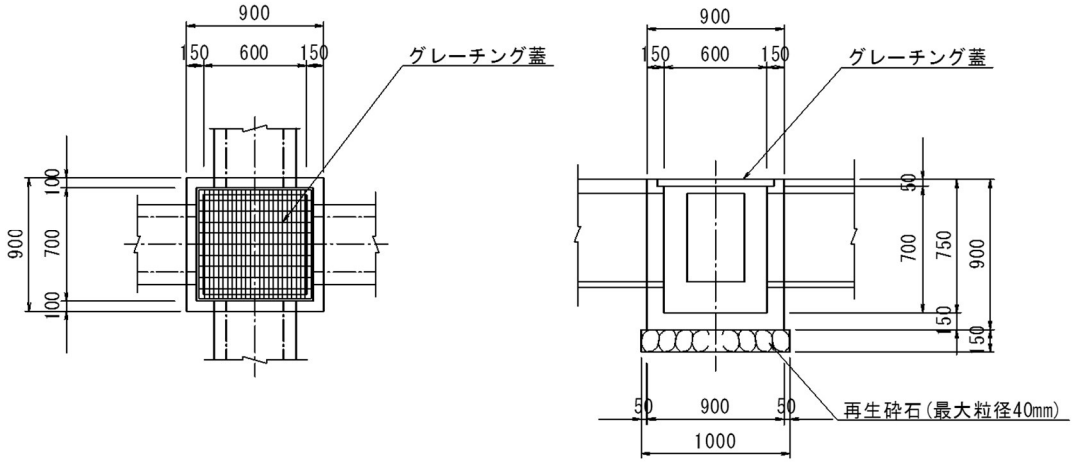

種別区分	名称	算式				数量
接続桝	SM-B600-L600-H750					
	コンクリート②	0.90×0.90×0.90		=	0.73 m^3	
		(控除)				
		0.70×0.70×0.05		=	-0.02 m^3	
		0.60×0.60×0.70		=	-0.25 m^3	
		0.23×0.15	UNVS300×400(A=0.23m2)	=	-0.03 m^3	
		0.19×0.15	RCB-B300-H300(A=0.19m2)	=	-0.03 m^3	
				計 =	0.40 m^3	
					=	0.40 m^3
基礎材	再生砕石　最大粒径40mm					
	(t=150)	1.00×1.00			=	1.0 m^2
		1.00×1.00×0.15			=	0.15 m^3
型枠		0.90×0.90×4		=	3.24 m^2	
		0.60×0.75×4		=	1.80 m^2	
		(控除)				
		0.23×2	UNVS300×400(A=0.23m2)	=	-0.46 m^2	
		0.19×2	RCB-B300-H300(A=0.19m2)	=	-0.38 m^2	
				計 =	4.20 m^2	
					=	4.20 m^2
作業土工	床掘				=	1.4 m^3
	埋戻し　砂				=	1.1 m^3
グレーチング蓋	T-25 600×600用				=	1 枚

略　　図

接続桝A-9号(SM-B600-L600-H850)

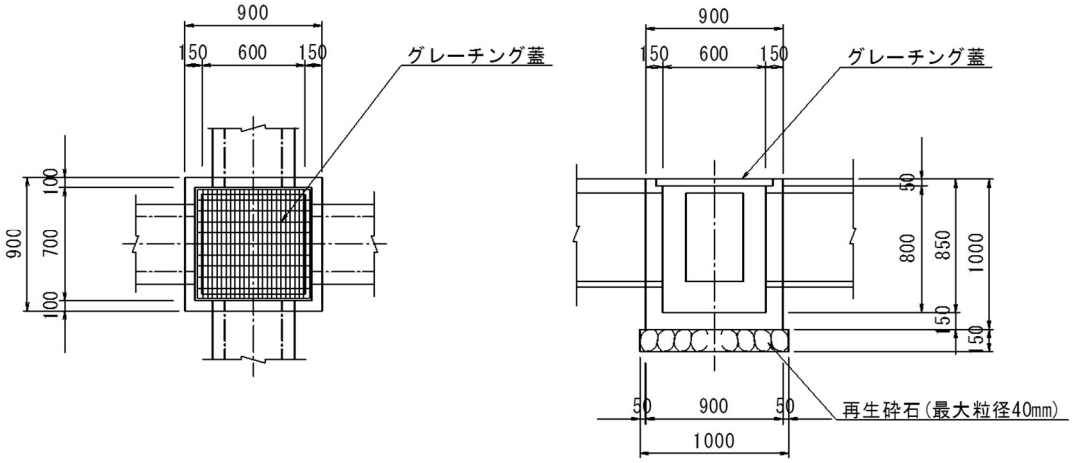

種別区分	名称	算式				数量
接続桝	SM-B600-L600-H850					
	コンクリート②	0.90×0.90×1.00		=	0.81 m^3	
		(控除)				
		0.70×0.70×0.05		=	-0.02 m^3	
		0.60×0.60×0.80		=	-0.29 m^3	
		0.32×0.15	UNVS300×600(A=0.32m2)	=	-0.05 m^3	
		0.19×0.15	RCB-B300-H300(A=0.19m2)	=	-0.03 m^3	
				計 =	0.42 m^3	
					=	0.42 m^3
基礎材	再生砕石　最大粒径40mm					
	(t=150)	1.00×1.00			=	1.0 m^2
		1.00×1.00×0.15			=	0.15 m^3
型枠		0.90×1.00×4		=	3.60 m^2	
		0.60×0.85×4		=	2.04 m^2	
		(控除)				
		0.32×2	UNVS300×600(A=0.32m2)	=	-0.64 m^2	
		0.19×2	RCB-B300-H300(A=0.19m2)	=	-0.38 m^2	
				計 =	4.62 m^2	
					=	4.62 m^2
作業土工	床掘				=	1.8 m^3
	埋戻し　砂				=	1.4 m^3
グレーチング蓋	T-25 600×600用				=	1 枚

略　　図

接続桝A-1号

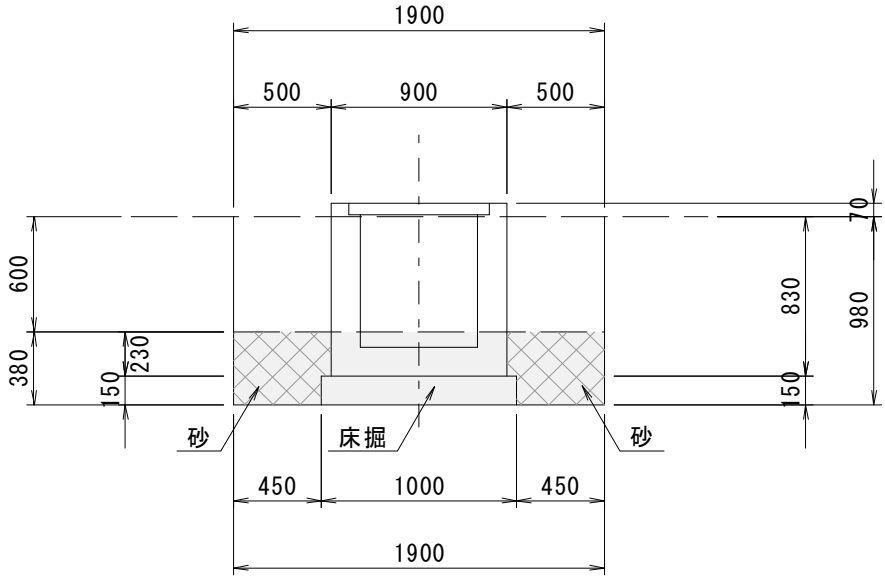

種別区分	名称	算式		数量
床掘		1.90×1.90×0.38	=	1.4 m^3
埋戻し	砂	1.90×1.90×0.38-1.0×1.0×0.15-0.90×0.90×0.23	=	1.0 m^3
残土処理		1.4-1.0	=	0.4 m^3

略　　図

接続桝A-2号

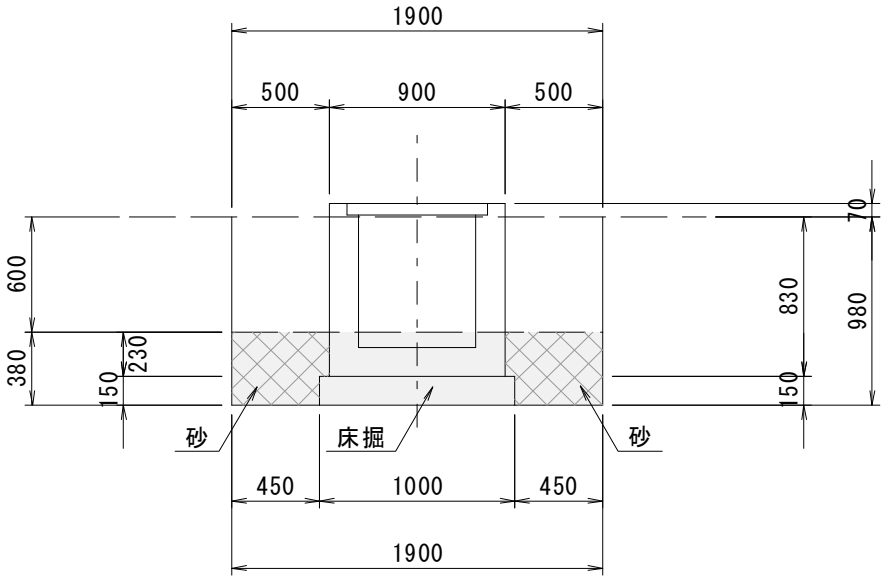

種別区分	名称	算式		数量
床掘		1.90×1.90×0.38	=	1.4 m^3
埋戻し	砂	1.90×1.90×0.38-1.0×1.0×0.15-0.90×0.90×0.23	=	1.0 m^3
残土処理		1.4-1.0	=	0.4 m^3

略　　図

接続桝A-8号

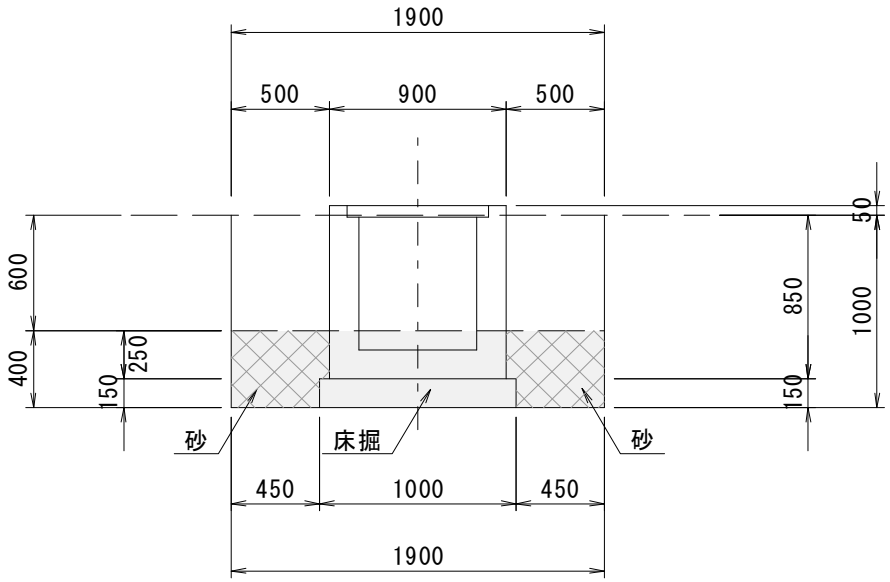

種別区分	名称	算式		数量
床掘		1.90×1.90×0.40	=	1.4 m^3
埋戻し	砂	1.90×1.90×0.40-1.0×1.0×0.15-0.90×0.90×0.25	=	1.1 m^3
残土処理		1.4-1.1	=	0.3 m^3

略　　図

接続桝A-9号

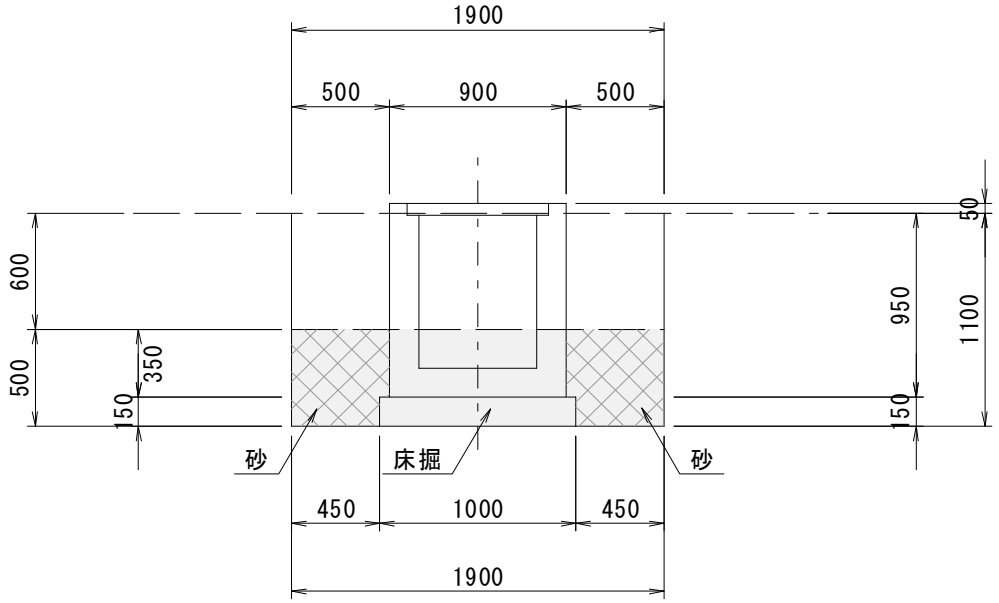

種別区分	名称	算式		数量
床掘		1.90×1.90×0.50	=	1.8 m^3
埋戻し	砂	1.90×1.90×0.50-1.0×1.0×0.15-0.90×0.90×0.35	=	1.4 m^3
残土処理		1.8-1.4	=	0.4 m^3

(1基当たり)

種別区分	名称	算式			数量
車止め （チェーン）	□400×400 □300×400				
基礎					
コンクリート	コンクリート②	0.40×0.40×0.40	=	0.06 m^3	
		0.30×0.30×0.40	=	0.04 m^3	
			計 =	0.10 m^3	
				=	0.10 m^3
基礎材	再生砕石　最大粒径40㎜				
	(t=100、50)	0.40×0.40	=	0.16 m^2	
		0.30×0.30	=	0.09 m^2	
			計 =	0.25 m^2	
				=	0.25 m^2
		0.40×0.40×0.10	=	0.02 m^3	
		0.30×0.30×0.05	=	0.01 m^3	
			計 =	0.03 m^3	
				=	0.03 m^3
型枠		0.40×0.40×4	=	0.64 m^2	
		0.30×0.40×4	=	0.48 m^2	
			計 =	1.12 m^2	
				=	1.12 m^2

（1基当たり）

種別区分	名称	算式		数量
標識				
コンクリート	コンクリート②	0.50×0.50×0.90	=	0.23 m^3
基礎材	再生砕石　最大粒径40㎜ (t=150)	0.70×0.70	=	0.49 m^2
		0.70×0.70×0.15	=	0.07 m^3
型枠		0.90×0.50×4	=	1.80 m^2
支柱	下地亜鉛メッキ 静電紛体塗装（白色） STK400-φ76.3×2.8×4500		=	1.0 本
標識板	カプセルレンズ型　0.72×0.72 取付金具 アルミU型バンド		=	0.52 m^2
補助標識板	封入レンズ型	0.22×0.60	=	0.13 m^2

電　気　設　備　工

数　量　計　算　書

2. 数　量　計　算　書

2. 数量計算書　　2-1.自立盤設置工事

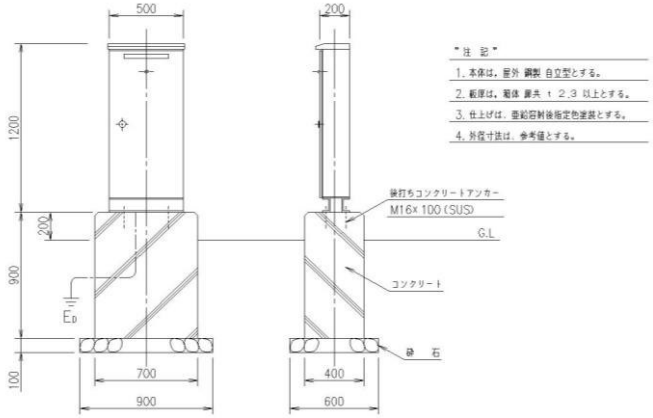

(注)
1．単位当り計算書3-2、3-5参照。

名　　称	規格・仕様・形状	単位	区間 自	区間 至	区間 自	区間 至	区間 自	区間 至	区間 自	区間 至	区間 自	区間 至	区間 自	区間 至	区間 自	区間 至	区間 自	区間 至	区間 自	区間 至	区間 自	区間 至	数量
コンセント盤	屋外自立形	台	コンセント盤2																				1.0
			1.0																				
後打ちコンクリートアンカー	M16×100(SUS)	本	コンセント盤2																				4.0
			4.0																				
基礎工	700×400×900L	基	コンセント盤2																				1.0
			1.0																				
接地工	D種	極	コンセント盤2																				1.0
			1.0																				

2. 数量計算書　　2-2.照明灯設置工事

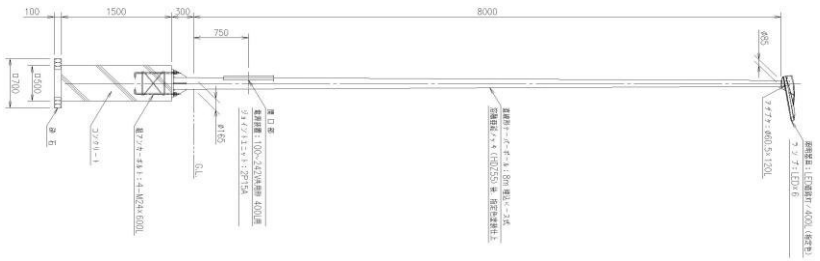

(注)
1．単位当り計算書3-3参照。

名　　称	規格・仕様・形状	単位	区間 自	区間 至	区間 自	区間 至	区間 自	区間 至	区間 自	区間 至	区間 自	区間 至	区間 自	区間 至	区間 自	区間 至	区間 自	区間 至	区間 自	区間 至	区間 自	区間 至	数量
照明器具	LED道路灯/400L LED×6	台	P-L2-1																				1.0
			1.0																				
電源装置	100～242V共用形 400L用	台	P-L2-1																				1.0
			1.0																				
ジョイントユニット	2P15A	個	P-L2-1																				1.0
			1.0																				
直線形テーパーポール	8m 埋込ベース式 溶融亜鉛メッキ後指定色塗装仕上	本	P-L2-1																				1.0
			1.0																				
ケーブル	専用ケーブル/8m	本	P-L2-1																				1.0
			1.0																				
組アンカーボルト	4-M24×600L (300ピッチ)	組	P-L2-1																				1.0
			1.0																				
基礎工	500×500×1500L	基	P-L2-1																				1.0
			1.0																				

2. 数量計算書　　2-3.配管・配線工事

配管・配線図参照

(注)
1．単位当り計算書3-6～9参照。
2．数量拾出表4-1参照。

名　　称	規格・仕様・形状	単位	区間 自	区間 至	区間 自	区間 至	区間 自	区間 至	区間 自	区間 至	区間 自	区間 至	区間 自	区間 至	区間 自	区間 至	区間 自	区間 至	区間 自	区間 至	区間 自	区間 至	数量
波付硬質合成樹脂管	FEP65	m	HH-10	HH-11	HH-11	HH-12	HH-12	HH-13															100.9
			15.5		35.4		50.0																
波付硬質合成樹脂管	FEP30	m	HH-13	P-L2-1	HH-13	コンセント盤2																	93.6
			51.0		42.6																		
ケーブル	600V CV14sq-3C	m	HH-10	HH-11	HH-11	HH-12	HH-12	HH-13	HH-13	P-L2-1	HH-10	HH-11	HH-11	HH-12	HH-12	HH-13	HH-13	コンセント盤2					303.4
			16.5		36.4		51.0		52.0		16.5		36.4		51.0		43.6						
電路掘削	GL-600以上・1条	m	HH-11	HH-12	HH-12	HH-13	HH-13	P-L2-1	HH-13	コンセント盤2													174.3
			34.7		49.3		49.4		40.9														
電路掘削	GL-800以上	m	HH-10	HH-11																			14.8
			14.8																				
ハンドホール	600×600×600	箇所	HH-12		HH-13																		2.0
			1.0		1.0																		
ハンドホール	600×600×900	箇所	HH-11																				1.0
			1.0																				

3. 単 位 当 り 計 算 書

３.単位当り計算書　　3-2.自立形コンセント盤基礎　　１基当り

略　　図

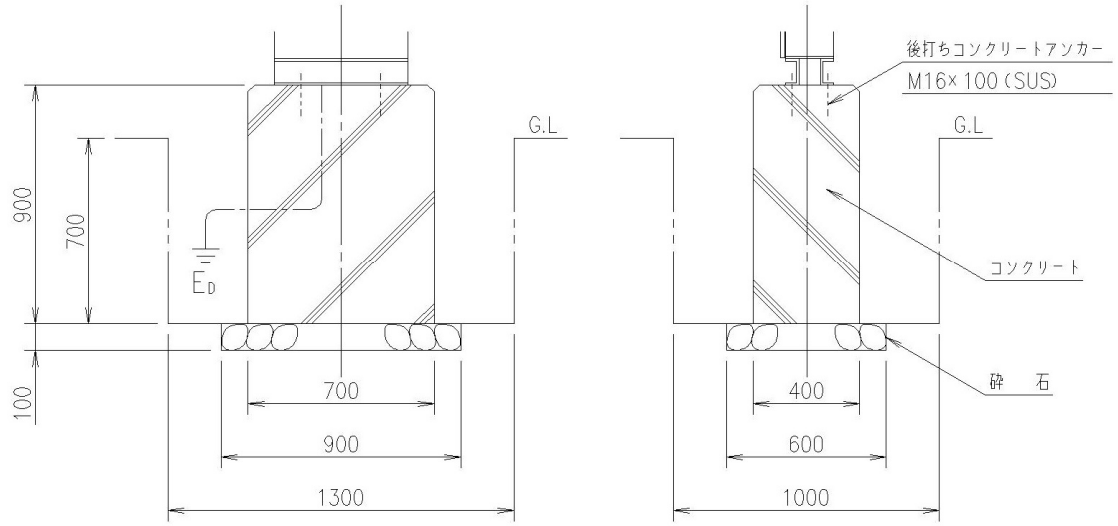

名称・形状寸法	計　算　式	数　量	単位	備　　考
掘　　削 砂質土　機械（小規模）	1.3×1.0×0.7+0.9×0.6×0.1	0.964	m^3	
砕　　石 再生砕石　最大粒径40㎜	0.9×0.6	0.540	m^2	
型　　枠 小型	0.7×0.9×2+0.4×0.9×2	1.980	m^2	
コンクリート工 １８－８－４０（人力・小型）	0.7×0.4×0.9	0.252	m^3	
コンクリート養生工	0.7×0.4×0.9	0.252	m^3	
埋戻し	0.964-0.054-(0.7×0.4×0.7)	0.714	m^3	
残土処理	0.964-0.714	0.250	m^3	

３.単位当り計算書　　3-3.道路灯基礎　　１基当り

略　　図

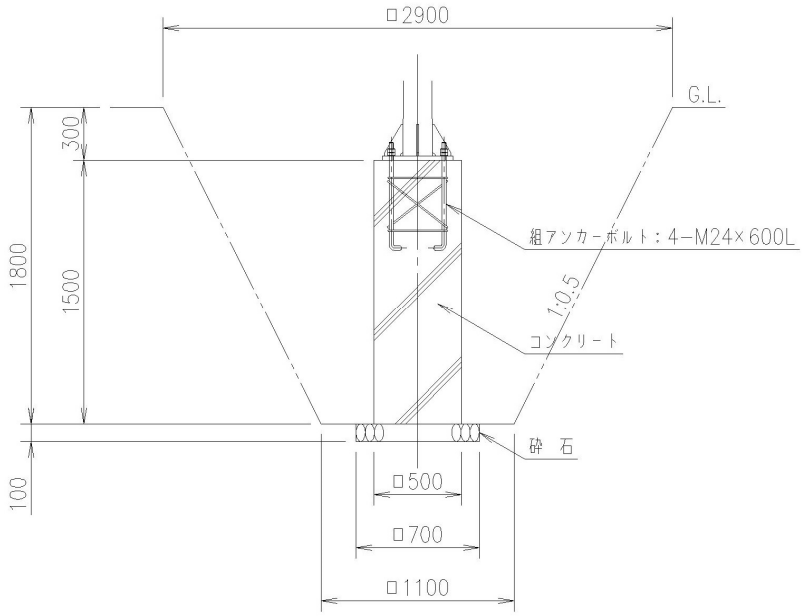

名称・形状寸法	計　算　式	数　量	単位	備　　考
掘　　削 砂質土　機械（小規模）	1.8×(1.1^2+1.1×2.9+2.9^2)/3+(0.7×0.7×0.1)	7.735	m^3	
砕　　石 再生砕石　最大粒径40㎜	0.7×0.7	0.490	m^2	
型　　枠 小型	0.5×1.5×4	3.000	m^2	
コンクリート工 １８－８－４０（人力・小型）	0.5×0.5×1.5	0.375	m^3	
コンクリート養生工	0.5×0.5×1.5	0.375	m^3	
埋戻し	7.735-0.049-0.375	7.311	m^3	
残土処理	7.735-7.311	0.424	m^3	

３.単位当り計算書　　3-5.接地工（Ｄ種）　　１極当り

略　　図

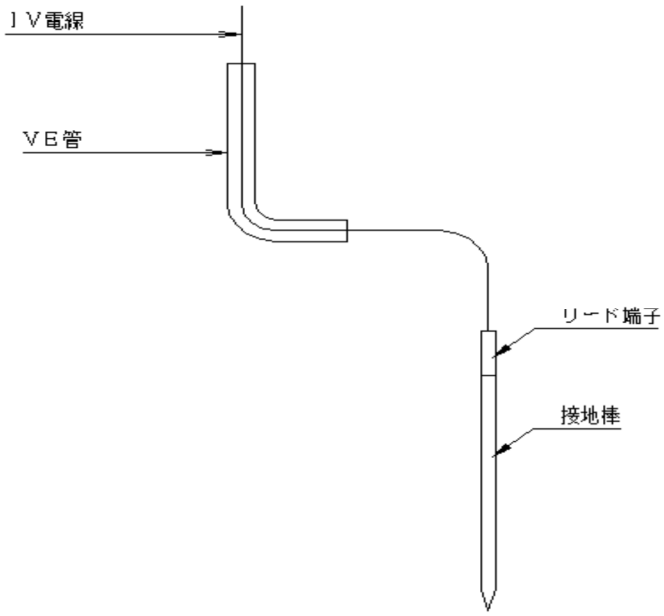

名称・形状寸法	計　算　式	数　量	単位	備　　考
接地棒 φ10×1500	φ10×1500mm	1.0	本	
リード端子 Φ10用 8sq×500	φ10用　８ｓｑ×500	1.0	本	
硬質ビニル電線管 VE 16	ＶＥ１６	2.0	m	
電線 600V IV3.5sq (E)	ＩＶ３.５ｓｑ	3.0	m	

３.単位当り計算書　　3-6.電路掘削(GL-600以上・1条)　　１ｍ当り

略　　図

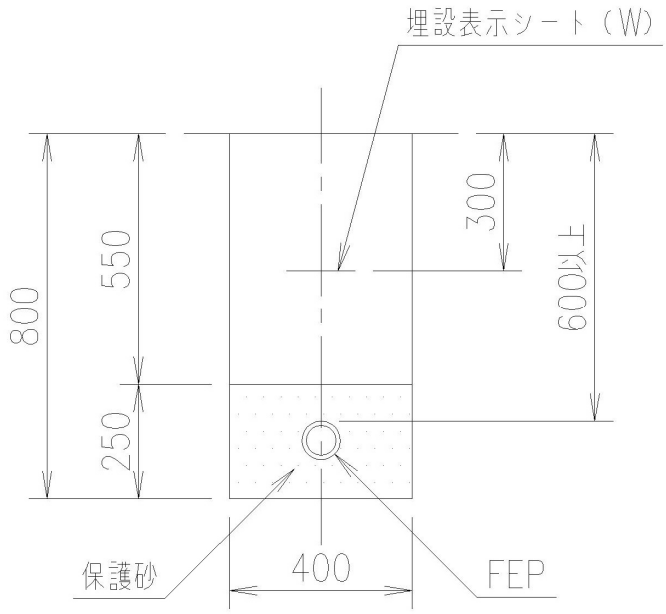

名称・形状寸法	計　算　式	数　量	単位	備　　考
掘削 砂質土　機械（小規模）	0.4×0.8×1.0	0.320	m^3	
砂 埋め戻し用砂	0.4×0.25×1.0	0.100	m^3	
埋戻し	0.4×0.55×1.0	0.220	m^3	
残土処理	0.32-0.22	0.100	m^3	
埋設標示シート W150　2倍	1.0×1	1.000	m	

３.単位当り計算書　　3-7.電路掘削(GL-800以上)　　１ｍ当り

略　　図

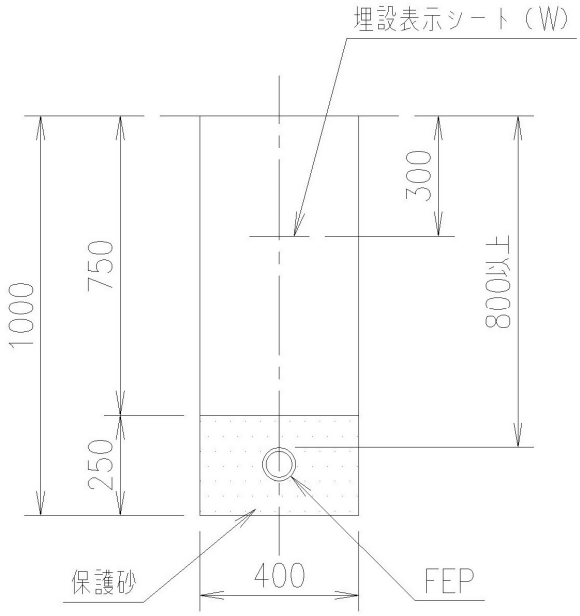

名称・形状寸法	計　算　式	数　量	単位	備　　考
掘削 砂質土　機械（小規模）	0.4×1.0×1.0	0.400	m^3	
砂 埋め戻し用砂	0.4×0.25×1.0	0.100	m^3	
埋戻し	0.4×0.75×1.0	0.300	m^3	
残土処理	0.4-0.3	0.100	m^3	
埋設標示シート W150　2倍	1.0×1	1.000	m	

３.単位当り計算書　　3-8.ハンドホール 600×600×600　　１箇所当り

略　　図

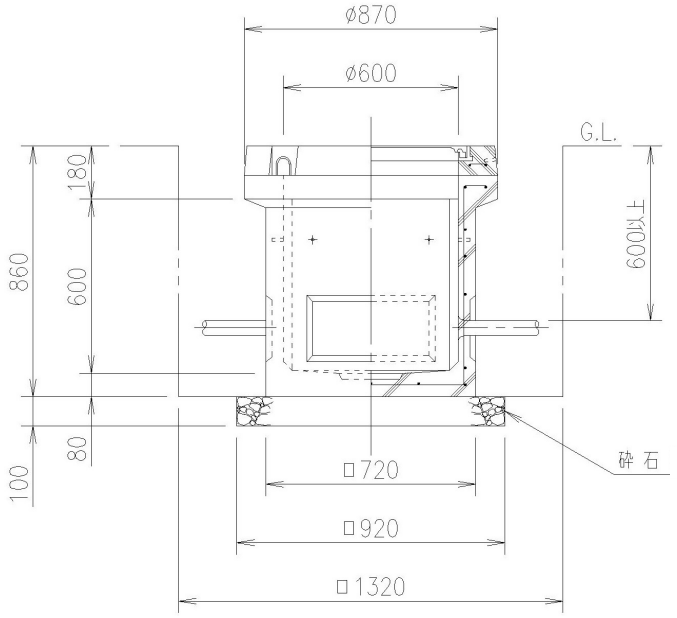

名称・形状寸法	計　算　式	数　量	単位	備　　考
掘　　削 砂質土　機械（小規模）	1.32×1.32×0.86+0.92×0.92×0.1	1.583	m^3	
砕　　石 再生砕石　最大粒径40mm	0.92×0.92	0.846	m^2	
ハンドホール 600×600×600	1基=0.476m3	1.000	基	
埋戻し	1.583-0.085-0.476	1.022	m^3	
残土処理	1.583-1.022	0.561	m^3	

３.単位当り計算書　　3-9.ハンドホール 600×600×900　　１箇所当り

略　　図

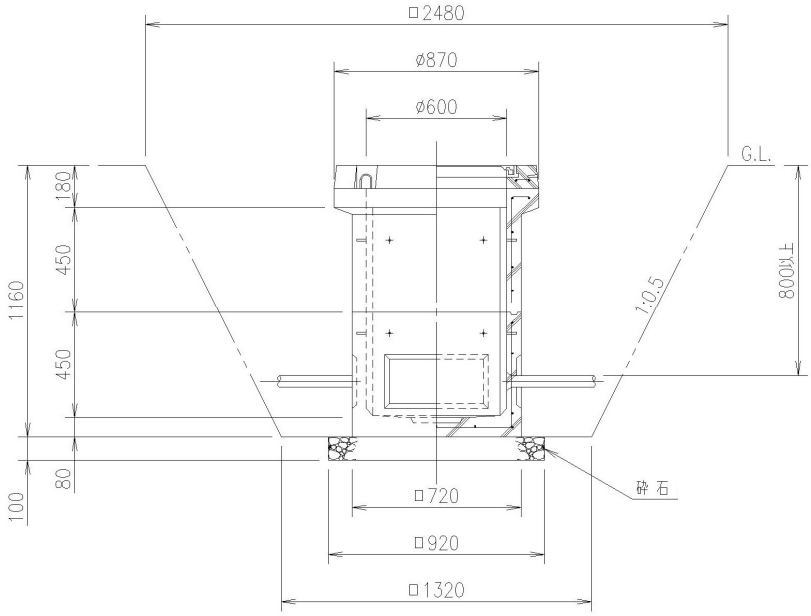

名称・形状寸法	計　算　式	数　量	単位	備　　考
掘　　削 砂質土　機械（小規模）	1.16×(1.32^2+1.32×2.48+2.48^2)/3+(0.92×0.92×0.1)	4.402	m^3	
砕　　石 再生砕石　最大粒径40mm	0.92×0.92	0.846	m^2	
ハンドホール 600×600×900	1基=0.631m3	1.000	基	
埋戻し	4.402-0.085-0.631	3.686	m^3	
残土処理	4.402-3.686	0.716	m^3	

4. 数　量　拾　出　表

配管・配線図参照

名　　称	規 格・仕 様・形 状	区　間		単位	内　訳								合　計
		自	至		立下り	距離	立上り	数		量			
波付硬質合成樹脂管	FEP65	HH-10	HH-11	m	0.0	15.5	0.0						15.5
波付硬質合成樹脂管	FEP65	HH-11	HH-12	m	0.0	35.4	0.0						35.4
波付硬質合成樹脂管	FEP65	HH-12	HH-13	m	0.0	50.0	0.0						50.0
波付硬質合成樹脂管	FEP30	HH-13	P-L2-1	m	0.0	50.0	1.0						51.0
波付硬質合成樹脂管	FEP30	HH-13	コンセント盤2	m	0.0	41.6	1.0						42.6
ケーブル	600V CV14sq-3C	HH-10	HH-11	m	0.5	15.5	0.5						16.5
ケーブル	600V CV14sq-3C	HH-11	HH-12	m	0.5	35.4	0.5						36.4
ケーブル	600V CV14sq-3C	HH-12	HH-13	m	0.5	50.0	0.5						51.0
ケーブル	600V CV14sq-3C	HH-13	P-L2-1	m	0.5	50.0	1.5						52.0
ケーブル	600V CV14sq-3C	HH-10	HH-11	m	0.5	15.5	0.5						16.5
ケーブル	600V CV14sq-3C	HH-11	HH-12	m	0.5	35.4	0.5						36.4
ケーブル	600V CV14sq-3C	HH-12	HH-13	m	0.5	50.0	0.5						51.0
ケーブル	600V CV14sq-3C	HH-13	コンセント盤2	m	0.5	41.6	1.5						43.6

4. 数量拾出表　　4-1.配管・配線工事

名　　称	規 格・仕 様・形 状	区　間		単位	内　訳								合　計
		自	至		立下り	距離	立上り	数		量(控除延長)			
電路掘削	GL-600以上・1条	HH-11	HH-12	m	0.0	35.4	0.0	-0.36	-0.36				34.7
電路掘削	GL-600以上・1条	HH-12	HH-13	m	0.0	50.0	0.0	-0.36	-0.36				49.3
電路掘削	GL-600以上・1条	HH-13	P-L2-1	m	0.0	50.0	0.0	-0.36	-0.25				49.4
電路掘削	GL-600以上・1条	HH-13	コンセント盤2	m	0.0	41.6	0.0	-0.36	-0.35				40.9
電路掘削	GL-800以上	HH-10	HH-11	m	0.0	15.5	0.0	-0.36	-0.36				14.8

(1式当たり)

種別区分	名称	算式	数量
機械除雪 片道距離 L=0.148km 所要除雪幅員 W=6.0m	21ｔ ﾌﾞﾙﾄﾞｰｻﾞｰ	除雪回数 12月 : 11 回 1月 : 16 回 2月 : 13 回 3月 : 6.7 回 計 46.7 回 1往復当り所要時間 t= 2×L×1/3.6 t= 2×0.148×1/3.6 = 0.0822 β= 6.0/3.7 = 2 ブルドーザーの作業時間 T= t×β×除雪回数 T= 0.0822×2×46.7 = 7.68 時間	