平成30年度 西城北緑地整備工事

数量計算書

上段：変更設計
下段： 原 設計

数 量 総 括 表

工 種	種 別	細 別	規 格	単 位	設計数量	
サービス施設工						
	背なしベンチ	W=1,200		基	2	
管理施設工						
	ロープ柵	@1,500		m	27	
	コンクリートブロック	250×250×250		個	4	
	縦格子フェンス	H=1.10m, @2,000		m	44	

上段：変更設計
下段： 原 設計

数 量 計 算 書

種別・細別	形 式 及 び 算 式	数 量
サービス施設工		
背なしベンチ	W=1.2m 合成木材	2.0 基
管理施設工		
ロープ柵	@1.5m	
	平面図より、	
	L＝27.2	27.2 m
コンクリートブロック	（ロープ柵両端杭に取付）	4 個
縦格子フェンス	H=1.10m, @2.0m	
	平面図より	
	L＝44.0	44.0 m

上段：変更設計
下段： 原 設計

単位当り数量　　背なしベンチ　　(10基当り)

略　　図

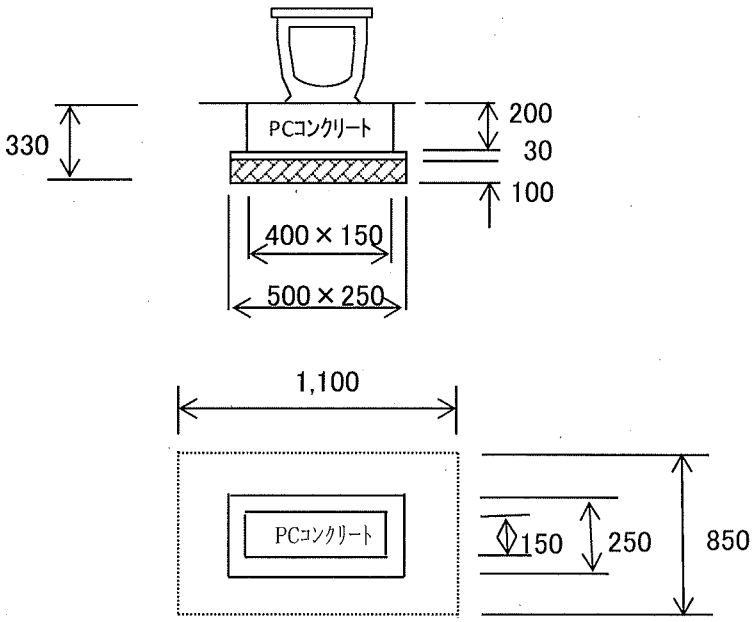

種　別	計　算　式		数　量
プレキャストコンクリートブロック	2×10=20	N=	20.0 基
空練りモルタル	0.50×0.25×0.03×2×10=0.075	V=	0.07 m³
基礎砕石（再生砕石φ40mm以下）	0.50×0.25×0.10×2×10 =0.25	V=	0.25 m³
人力掘削	0.85×1.10×0.33×2×10=6.17	V=	6.1 m³
人力埋戻	6.17-(0.25×0.50×0.13+0.15×0.40×0.20)×2×10=5.61	V=	5.6 m³
流用土（現場発生土使用）	(5.61÷0.9)-6.17=0.06	V=	0.1 m³

上段：変更設計
下段： 原 設計

単位当り数量　　ロープ柵　　（100m当り）

略　　図

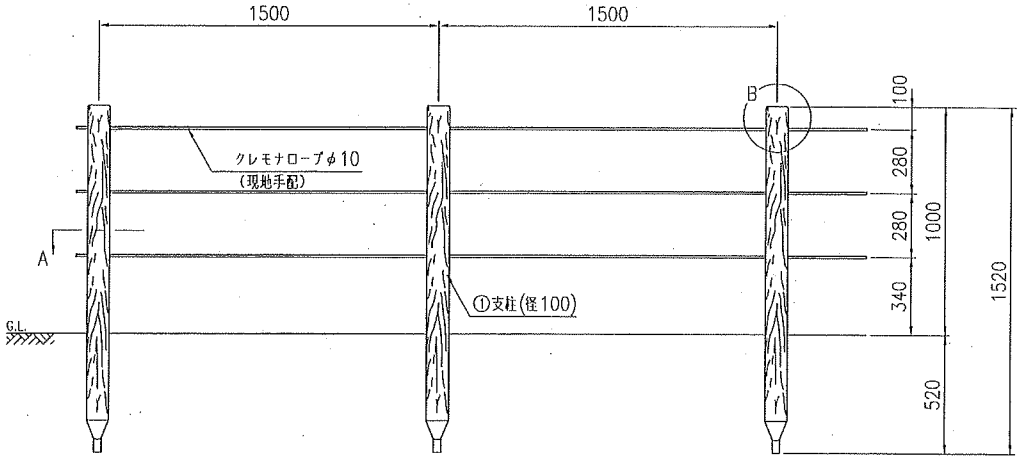

種　別	計　算　式	数　量
擬木杭	100 ÷1.5 =66.6　（100m当たり）　N=	67 本
クレモナテープ	（φ10×100m）　（100m×3段）÷100m/巻＝３巻　N=	3 巻
コンクリートブロック	（250×250×250）　（両端杭に取付）　（１式当たり） N=	4 個

ロープ柵（端部）詳細図

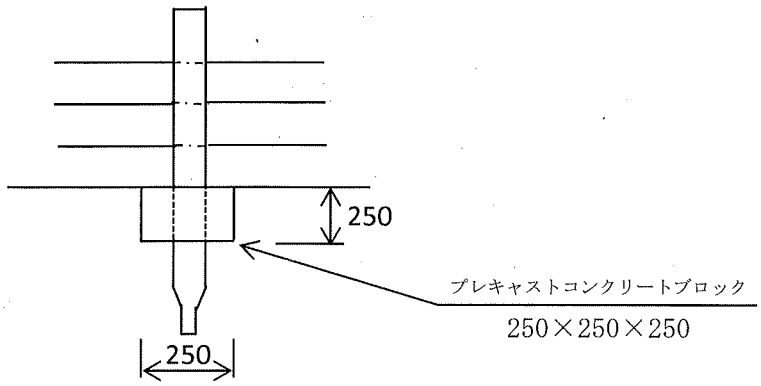

上段：変更設計
下段： 原 設計

単位当り数量	縦格子フェンス基礎工	(100m当り)

略　　図

１００ｍ当たり５１個

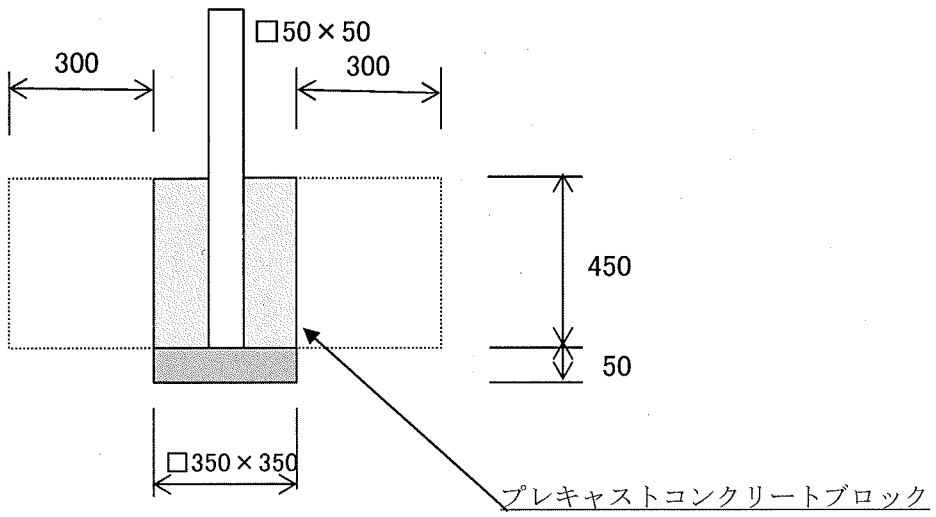

※土工、基礎砕石寸法は参考。防止柵設置工に含まれる。

種　別	計　算　式		数　量
床掘	(0.95×0.95×0.45＋0.35×0.35×0.05) ×51 = 21.02	V=	21.0 m^3
埋戻し	21.02-(0.35×0.35×0.50)×51 =17.90	V=	17.9 m^3
土砂運搬工（現場内処理）	21.02-(17.90÷0.9) =1.13	V=	1.1 m^3
プレキャストコンクリートブロック	(防止柵設置工に含まれる。)		51 個
基礎砕石（再生砕石φ40mm以下）	0.35 ×0.35×0.05 ×51 = 0.31	V=	0.3 m^3