数　量　総　括　表

ﾚﾍﾞﾙ1 工事区分	ﾚﾍﾞﾙ2 工種	ﾚﾍﾞﾙ3 種別	ﾚﾍﾞﾙ4 細別	ﾚﾍﾞﾙ5 規格	ﾚﾍﾞﾙ6 積算要素	単位	数　量		摘　要
							設計数量	積算数量	
道路改良工事						式	1	1	
	道路土工					式	1	1	
		土工				式	1	1	
			掘削	BH0.8m3	土砂	m3	504.0	500	
			歩道盛土	路体盛土 2.5m以上4.0m未満		m3	324.0	320	
			路肩盛土	BH0.45m3	土砂	m3	56.0	60	
			残土処理	BH0.8m3 L=2.0km	残土受入れ地での処理	m3	81.8	80	
		法面整形工				式	1	1	
			法面整形(切土部)	BH0.8m3		m2	222.0	220	
			法面整形(盛土部)	BH0.8m3		m2	190.1	190	
	舗装工					式	1	1	
		歩道舗装工				式	1	1	
			下層路盤工	再生砕石(RC-40)	t=15cm	m2	958.6	960	

数　量　総　括　表

ﾚﾍﾞﾙ1 工事区分	ﾚﾍﾞﾙ2 工種	ﾚﾍﾞﾙ3 種別	ﾚﾍﾞﾙ4 細別	ﾚﾍﾞﾙ5 規格	ﾚﾍﾞﾙ6 積算要素	単位	数　量		摘　要
							設計数量	積算数量	
			上層路盤工	切込砕石(C-20)	t=10cm	m2	958.6	960	
			表層工	⑦再生細粒度As(13F)	t=3cm	m2	980.5	980	
		乗入部舗装工				式	1	1	
			下層路盤工	再生砕石(RC-40)	t=20cm	m2	81.0	81	
			上層路盤工	切込砕石(C-20)	t=10cm	m2	81.0	81	
			表層工	⑤再生密粒度As(13F)	t=5cm	m2	82.8	83	
		進入路舗装工				式	1	1	
			路盤工	切込砕石(C-20)	t=10cm	m2	81.2	81	
			表層工	⑤再生密粒度As(13F)	t=5cm	m2	81.2	81	
		舗装復旧工				式	1	1	
			下層路盤工	再生砕石(RC-40)	t=45cm	m2	91.6	92	
			上層路盤工	切込砕石(C-20)	t=15cm	m2	91.6	92	
			表層工Ⅱ	②再生密粒度As(13F)	t=4cm	m2	138.5	139	

数　量　総　括　表

ﾚﾍﾞﾙ1 工事区分	ﾚﾍﾞﾙ2 工種	ﾚﾍﾞﾙ3 種別	ﾚﾍﾞﾙ4 細別	ﾚﾍﾞﾙ5 規格	ﾚﾍﾞﾙ6 積算要素	単位	数　量		摘　要
							設計数量	積算数量	
			表層工Ⅰ	⑤再生密粒度As(13F)	t=3cm	m2	172.3	172	
	縁石工					式	1	1	
		歩車道境界工				式	1	1	
			歩車道境界ﾌﾞﾛｯｸ	C種　両面R	L=2000	m	410.6	411	
				切下型	L=600	m	12.0	12	
				M2型　車両乗入部	L=600	m	43.0	43	
				M3型　巻込部	L=600	m	7.6	8	
	道路付属物施設工					式	1	1	
		道路付属物工				式	1	1	
			視線誘導標	ｽﾉｰﾎﾟｰﾙ併用型	Co建込　両面　φ100以下	本	16	16	
			横断防止柵	門型　φ60.5×L1500×H800	基礎ｺﾝｸﾘｰﾄ含む	m	4.5	4.5	
	用排水路工					式	1	1	
		作業土工				式	1	1	

数　量　総　括　表

ﾚﾍﾞﾙ1 工事区分	ﾚﾍﾞﾙ2 工種	ﾚﾍﾞﾙ3 種別	ﾚﾍﾞﾙ4 細別	ﾚﾍﾞﾙ5 規格	ﾚﾍﾞﾙ6 積算要素	単位	数　量		摘　要
							設計数量	積算数量	
			床掘り	BH0.45m3	土砂	m3	212.7	210	
			埋戻し	BH0.45m3	土砂	m3	120.3	120	
			畦畔盛土	現場制約有 締固め有	購入土(山土)	m3	42.5	40	
			残土処理	BH0.45m3 L=2.0km	残土受入れ地での処理	m3	79.0	80	
		法面整形工				式	1	1	
			法面整形(盛土部)	現場制約有 締固め有		m2	123.6	120	
		集水桝工				式	1	1	
			ﾌﾟﾚｷｬｽﾄ集水桝	□800×H600 角落し2箇所	ｱﾝｸﾞﾙ型 B400×H500	箇所	2	2	
				□800×H1000 角落し2箇所	ｱﾝｸﾞﾙ型 B400×H500	箇所	1	1	
				□800×H1000 角落し3箇所	ｱﾝｸﾞﾙ型 B400～500×H500	箇所	2	2	
			桝用ｸﾞﾚｰﾁﾝｸﾞ蓋	□800用 T-25 開閉補助付	40を超え170kg/枚以下	組	5	5	
			現場打ち集水桝	□700×H600 角落し2箇所	切欠型 B400×H600	箇所	3	3	
				□700×H900 角落し無		箇所	2	2	

数　量　総　括　表

ﾚﾍﾞﾙ1 工事区分	ﾚﾍﾞﾙ2 工種	ﾚﾍﾞﾙ3 種別	ﾚﾍﾞﾙ4 細別	ﾚﾍﾞﾙ5 規格	ﾚﾍﾞﾙ6 積算要素	単位	数　量		摘　要
							設計数量	積算数量	
				□700×H1000 角落し無		箇所	2	2	
			桝用ｸﾞﾚｰﾁﾝｸﾞ蓋	□700用 T-2	40を超え170kg/枚以下	組	2	2	
				□700用 T-14	40を超え170kg/枚以下	組	2	2	
		側溝工				式	1	1	
			自由勾配側溝(縦断用)	B400×H500	1,000kg/個以下	m	15.2	15	
				B400×H600	1,000kg/個以下	m	5.6	6	
				B400×H900	1,000kg/個以下	m	58.1	58	
				B400×H1000	1,000kg/個以下	m	6.0	6	
			自由勾配側溝ｸﾞﾚｰﾁﾝｸﾞ蓋	B400用 T-25 L=1000	40kg/枚以下	枚	42	42	
			自由勾配側溝(隅切用)	B400×H500	1,000kg/個以下	m	1.6	2	
				B400×H600	1,000kg/個以下	m	4.8	5	
			自由勾配側溝ｺﾝｸﾘｰﾄ蓋(隅切用)	B400用	40を超え170kg/枚以下	枚	4	4	
			自由勾配側溝(横断用)	B400×H800	1,000超2,000kg/個以下	m	6.8	7	

数　量　総　括　表

ﾚﾍﾞﾙ1 工事区分	ﾚﾍﾞﾙ2 工種	ﾚﾍﾞﾙ3 種別	ﾚﾍﾞﾙ4 細別	ﾚﾍﾞﾙ5 規格	ﾚﾍﾞﾙ6 積算要素	単位	数　量		摘　要
							設計数量	積算数量	
				B400×H900	1,000超2,000kg/個以下	m	10.0	10	
			自由勾配側溝ｺﾝｸﾘｰﾄ蓋(覆工版用)	B400用 T-25 L=1000	40を超え170kg/枚以下	枚	8	8	
			鉄筋ｺﾝｸﾘｰﾄ排水溝	H400×B400	1,000kg/個以下	m	182.2	182	
				H600×B500	1,000kg/個以下	m	30.0	30	
			ﾍﾞﾝﾁﾌﾘｭｰﾑ蓋	B400用 T-4 L=1000	40を超え170kg/枚以下	枚	25	25	
				B500用 T-4 L=1000	40を超え170kg/枚以下	枚	5	5	
			落蓋側溝360型	撤去・再設置 L=2000	1,000kg/個以下	m	3.0	3	
			落蓋側溝360型ｸﾞﾚｰﾁﾝｸﾞ蓋	設置 L=1000	40を超え170kg/枚以下	枚	3	3	
			排水溝角落し部	H400×B400	②18-8-40BB	箇所	8	8	
				H600×B500	②18-8-40BB	箇所	1	1	
	構造物撤去工					式	1	1	
		路面切削工				式	1	1	
			路面切削	t=3cm	小規模	m2	33.8	34	

数　量　総　括　表

ﾚﾍﾞﾙ1 工事区分	ﾚﾍﾞﾙ2 工種	ﾚﾍﾞﾙ3 種別	ﾚﾍﾞﾙ4 細別	ﾚﾍﾞﾙ5 規格	ﾚﾍﾞﾙ6 積算要素	単位	数　量		摘　要
							設計数量	積算数量	
			殻運搬処理	As切削材	L=3.0km	m3	1.0	1	(2.4t)
		舗装版取壊し工				式	1	1	
			舗装版切断	t=7cm		m	197.6	200	
			舗装版破砕	t=7cm	BH0.45m3	m2	135.5	140	
			殻運搬処理	As殻	L=3.0km	m3	9.5	9	(22.3t)
			舗装版破砕	t=5cm	BH0.45m3	m2	10.0	10	
			殻運搬処理	As殻	L=3.0km	m3	0.5	1	(1.2t)
		構造物取壊し工				式	1	1	
			ｺﾝｸﾘｰﾄ構造物取壊し	鉄筋構造物	機械施工	m3	15.2	15	
			殻運搬処理	鉄筋構造物	L=3.0km	m3	15.2	15	(35.7t)
		道路付属物撤去工				式	1	1	
			視線誘導標撤去			本	15	15	
	支障木撤去工					式	1	1	

数　量　総　括　表

ﾚﾍﾞﾙ1 工事区分	ﾚﾍﾞﾙ2 工種	ﾚﾍﾞﾙ3 種別	ﾚﾍﾞﾙ4 細別	ﾚﾍﾞﾙ5 規格	ﾚﾍﾞﾙ6 積算要素	単位	数　量		摘　要
							設計数量	積算数量	
		支障木伐採工				式	1	1	
			ﾁｪｰﾝｿｰ伐採	幹周90cm以上120cm未満	集積・小運搬含む	本	6	6	
			現場発生品運搬	L=3.0km	1.5t超2.0t以下	回	1	1	
			伐採木処分			t	1.98	2.0	
		支障木伐根工				式	1	1	
			機械抜根	幹周90cm以上120cm未満	集積・小運搬含む	本	6	6	
			現場発生品運搬	L=3.0km	1.5t超2.0t以下	回	1	1	
			伐採根処分			t	1.82	1.8	
	仮設工					式	1	1	
		除雪工				式	1	1	
			現場内除雪(機械)			時間	6.12	6	
		交通管理工				式	1	1	
			交通誘導警備員	交通誘導警備員B		人日	130	130	

道路土工 数量計算書

工　種　・　種　別	図　・　計　算　式		数　　量
土工	N = 1	=	1　式
	土工計算書より		
	NO.3+6.0～NO.13+8.0、NO.26+5.8～NO.40+3.6、進入路部6箇所		
掘削	V = 504.0	=	504.0　m3
路床盛土	V = 321.6 + 0.4 × 6	=	324.0　m3
路肩盛土	V = 56.0	=	56.0　m3
残土処理	V = 504.0 - (324.0 + 56.0) / 0.9	=	81.8　m3
法面整形工	N = 1	=	1　式
	法面整形工計算書より		
	NO.3+6.0～NO.13+8.0、NO.26+5.8～NO.40+3.6		
法面整形(切土部)	A = 222.0	=	222.0　m2
法面整形(盛土部)	A = 190.1	=	190.1　m2

進入路部土工計算書

図　・　計　算　式

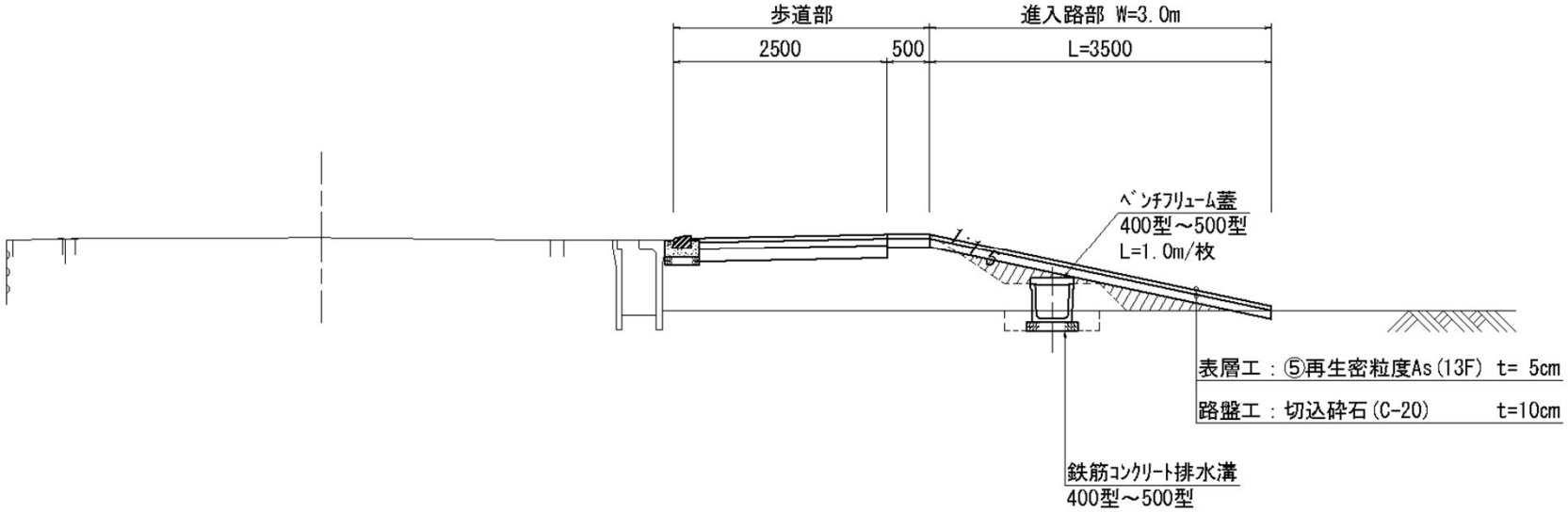

道路土工	
掘　削	-
路床盛土	0.4
路肩盛土	-

土工計算書

測　点	単距離	掘　削			路床盛土			路肩盛土					
		断面積	平均断面積	体　積	断面積	平均断面積	体　積	断面積	平均断面積	体　積			
	m	m2	m2	m3	m2	m2	m3	m2	m2	m3			
NO.3　+6.0	－	0.3	－	－	0.1	－	－	0.2	－	－			
NO.3　+11.9	5.9	0.1	0.20	1.2	1.0	0.55	3.2	0.2	0.20	1.2			
NO.4	8.1	0.1	0.10	0.8	0.9	0.95	7.7	0.2	0.20	1.6			
NO.4　+19.3	19.3	0.1	0.10	1.9	1.1	1.00	19.3	0.2	0.20	3.9			
NO.5	0.7	0.1	0.10	0.1	1.1	1.10	0.8	0.2	0.20	0.1			
NO.5　+11.4	11.4	0.1	0.10	1.1	0.5	0.80	9.1	0.2	0.20	2.3			
NO.6	8.6	0.1	0.10	0.9	0.6	0.55	4.7	0.2	0.20	1.7			
NO.6　+3.5	3.5	0.1	0.10	0.4	0.6	0.60	2.1	0.2	0.20	0.7			
NO.6　+13.1	9.6	0.2	0.15	1.4	0.7	0.65	6.2	0.2	0.20	1.9			
NO.7	6.9	0.2	0.20	1.4	0.7	0.70	4.8	0.2	0.20	1.4			
NO.7　+6.2	6.2	0.2	0.20	1.2	0.7	0.70	4.3	0.2	0.20	1.2			
NO.7　+10.2	4.0	0.6	0.40	1.6	－	0.35	1.4	－	0.10	0.4			
小　計	84.2			12.0			63.6			16.4			－

土工計算書

測　点	単距離	掘　削			路床盛土			路肩盛土					
		断面積	平均断面積	体　積	断面積	平均断面積	体　積	断面積	平均断面積	体　積			
	m	m2	m2	m3	m2	m2	m3	m2	m2	m3			
NO.7　+16.0	5.8	0.6	0.60	3.5	－	－	－	0.1	0.05	0.3			
NO.8	4.0	1.2	0.90	3.6	－	－	－	－	0.05	0.2			
NO.8　+7.3	7.3	1.1	1.15	8.4	－	－	－	－	－	－			
NO.8　+7.7	0.4	1.1	1.10	0.4	－	－	－	－	－	－			
NO.9	12.3	0.9	1.00	12.3	－	－	－	－	－	－			
NO.9　+0.1	0.1	0.9	0.90	0.1	－	－	－	－	－	－			
NO.9　+12.4	12.3	1.0	0.95	11.7	－	－	－	－	－	－			
NO.10	7.6	1.0	1.00	7.6	－	－	－	－	－	－			
NO.10　+3.4	3.4	1.2	1.10	3.7	－	－	－	0.2	0.10	0.3			
NO.11	16.6	0.3	0.75	12.5	0.2	0.10	1.7	0.2	0.20	3.3			
NO.11　+1.2	1.2	0.3	0.30	0.4	0.2	0.20	0.2	0.2	0.20	0.2			
NO.11　+8.7	7.5	0.3	0.30	2.3	0.2	0.20	1.5	0.2	0.20	1.5			
小　計	78.5			66.5			3.4			5.8			－

土工計算書

測　点	単距離	掘　削			路床盛土			路肩盛土					
		断面積	平均断面積	体　積	断面積	平均断面積	体　積	断面積	平均断面積	体　積			
	m	m2	m2	m3	m2	m2	m3	m2	m2	m3			
NO.11　+19.0	10.3	0.3	0.30	3.1	－	0.10	1.0	0.2	0.20	2.1			
NO.12	1.0	0.3	0.30	0.3	－	－	－	0.2	0.20	0.2			
NO.13	20.0	0.3	0.30	6.0	－	－	－	0.2	0.20	4.0			
NO.13　+8.0	8.0	0.4	0.35	2.8	－	－	－	0.2	0.20	1.6			
小　計	39.3			12.2			1.0			7.9			－

土工計算書

測　点	単距離	掘　削			路床盛土			路肩盛土					
		断面積	平均断面積	体　積	断面積	平均断面積	体　積	断面積	平均断面積	体　積			
	m	m2	m2	m3	m2	m2	m3	m2	m2	m3			
NO.26　+5.8	－	－	－	－	1.7	－	－	0.2	－	－			
NO.27	14.2	－	－	－	1.7	1.70	24.1	0.2	0.20	2.8			
NO.28	20.0	－	－	－	2.4	2.05	41.0	0.2	0.20	4.0			
NO.28　+1.7	1.7	－	－	－	2.4	2.40	4.1	0.2	0.20	0.3			
NO.28　+1.7	－	3.4	1.70	－	－	1.20	－	－	0.10	－			
NO.28　+9.5	7.8	3.4	3.40	26.5	－	－	－	－	－	－			
NO.28　+9.5	－	－	1.70	－	1.5	0.75	－	0.2	0.10	－			
NO.29	10.5	－	－	－	1.5	1.50	15.8	0.2	0.20	2.1			
NO.30	20.0	－	－	－	2.0	1.75	35.0	0.2	0.20	4.0			
NO.30　+1.5	1.5	－	－	－	2.0	2.00	3.0	0.2	0.20	0.3			
NO.30　+14.3	12.8	－	－	－	2.1	2.05	26.2	0.2	0.20	2.6			
NO.31	5.7	－	－	－	2.1	2.10	12.0	0.2	0.20	1.1			
小　計	94.2			26.5			161.2			17.2			－

土工計算書

測　点	単距離	掘　削			路床盛土			路肩盛土					
		断面積	平均断面積	体　積	断面積	平均断面積	体　積	断面積	平均断面積	体　積			
	m	m2	m2	m3	m2	m2	m3	m2	m2	m3			
NO.31　+8.6	8.6	－	－	－	2.4	2.25	19.4	0.2	0.20	1.7			
NO.32	11.4	－	－	－	2.4	2.40	27.4	0.2	0.20	2.3			
NO.32　+2.8	2.8	－	－	－	2.4	2.40	6.7	0.2	0.20	0.6			
NO.32　+2.8	－	1.3	0.65	－	－	1.20	－	－	0.10	－			
NO.32　+14.7	11.9	1.3	1.30	15.5	－	－	－	－	－	－			
NO.32　+14.7	－	－	0.65	－	1.9	0.95	－	0.2	0.10	－			
NO.33	5.3	－	－	－	1.9	1.90	10.1	0.2	0.20	1.1			
NO.33　+9.3	9.3	－	－	－	2.0	1.95	18.1	0.2	0.20	1.9			
NO.34	10.7	3.7	1.85	19.8	－	1.00	10.7	－	0.10	1.1			
NO.35	20.0	3.3	3.50	70.0	－	－	－	－	－	－			
NO.36	20.0	3.4	3.35	67.0	－	－	－	－	－	－			
NO.37	20.0	2.8	3.10	62.0	－	－	－	－	－	－			
小　計	120.0			234.3			92.4			8.7			－

土工計算書

測　点	単距離	掘　削			路床盛土			路肩盛土					
		断面積	平均断面積	体　積	断面積	平均断面積	体　積	断面積	平均断面積	体　積			
	m	m2	m2	m3	m2	m2	m3	m2	m2	m3			
NO.38	20.0	2.7	2.75	55.0	－	－	－	－	－	－			
NO.39	20.0	2.3	2.50	50.0	－	－	－	－	－	－			
NO.40	20.0	1.8	2.05	41.0	－	－	－	－	－	－			
NO.40　+3.6	3.6	1.8	1.80	6.5	－	－	－	－	－	－			
小　計	63.6			152.5			－			－			－
合　計	479.8			504.0			321.6			56.0			－

法面整形工計算書

測　点	単距離	法面整形(切)			法面整形(盛)								
		法　長	平均長	面　積	法　長	平均長	面　積						
	m	m	m	m2	m	m	m2						
NO.3　+6.0	－	－	－	－	0.3	－	－						
NO.3　+11.9	5.9	－	－	－	0.3	0.30	1.8						
NO.4	8.1	－	－	－	0.3	0.30	2.4						
NO.4　+19.3	19.3	－	－	－	0.3	0.30	5.8						
NO.5	0.7	－	－	－	0.3	0.30	0.2						
NO.5　+11.4	11.4	－	－	－	0.4	0.35	4.0						
NO.6	8.6	－	－	－	0.4	0.40	3.4						
NO.6　+3.5	3.5	－	－	－	0.4	0.40	1.4						
NO.6　+13.1	9.6	－	－	－	0.5	0.45	4.3						
NO.7	6.9	－	－	－	0.5	0.50	3.5						
NO.7　+6.2	6.2	－	－	－	0.5	0.50	3.1						
NO.7　+10.2	4.0	－	－	－	－	0.25	1.0						
小　計	84.2			－			30.9			－			－

法面整形工計算書

測　点	単距離	法面整形(切)			法面整形(盛)								
		法　長	平均長	面　積	法　長	平均長	面　積						
	m	m	m	m2	m	m	m2						
NO.7　+16.0	5.8	－	－	－	0.2	0.10	0.6						
NO.8	4.0	0.3	0.15	0.6	－	0.10	0.4						
NO.8　+7.3	7.3	0.2	0.25	1.8	－	－	－						
NO.8　+7.7	0.4	0.2	0.20	0.1	－	－	－						
NO.9	12.3	0.1	0.15	1.8	－	－	－						
NO.9　+0.1	0.1	0.1	0.10	0.0	－	－	－						
NO.9　+12.4	12.3	0.2	0.15	1.8	－	－	－						
NO.10	7.6	0.2	0.20	1.5	－	－	－						
NO.10　+3.4	3.4	－	0.10	0.3	0.4	0.20	0.7						
NO.11	16.6	－	－	－	0.4	0.40	6.6						
NO.11　+1.2	1.2	－	－	－	0.4	0.40	0.5						
NO.11　+8.7	7.5	－	－	－	0.4	0.40	3.0						
小　計	78.5			7.9			11.8			－			－

法面整形工計算書

測　点	単距離	法面整形(切)			法面整形(盛)								
		法　長	平均長	面　積	法　長	平均長	面　積						
	m	m	m	m2	m	m	m2						
NO.11　+19.0	10.3	－	－	－	0.4	0.40	4.1						
NO.12	1.0	－	－	－	0.4	0.40	0.4						
NO.13	20.0	－	－	－	0.4	0.40	8.0						
NO.13　+8.0	8.0	－	－	－	0.5	0.45	3.6						
小　計	39.3			－			16.1			－			－

法面整形工計算書

測　点	単距離	法面整形(切)			法面整形(盛)								
		法　長	平均長	面　積	法　長	平均長	面　積						
	m	m	m	m2	m	m	m2						
NO.26　+5.8	－	－	－	－	1.0	－	－						
NO.27	14.2	－	－	－	1.0	1.00	14.2						
NO.28	20.0	－	－	－	1.1	1.05	21.0						
NO.28　+1.7	1.7	－	－	－	1.1	1.10	1.9						
NO.28　+1.7	－	－	－	－	－	0.55	－						
NO.28　+9.5	7.8	－	－	－	－	－	－						
NO.28　+9.5	－	－	－	－	0.8	0.40	－						
NO.29	10.5	－	－	－	0.8	0.80	8.4						
NO.30	20.0	－	－	－	0.8	0.80	16.0						
NO.30　+1.5	1.5	－	－	－	1.1	0.95	1.4						
NO.30　+14.3	12.8	－	－	－	1.1	1.10	14.1						
NO.31	5.7	－	－	－	1.1	1.10	6.3						
小　計	94.2			－			83.3			－			－

法面整形工計算書

測　点	単距離	法面整形(切)			法面整形(盛)								
		法　長	平均長	面　積	法　長	平均長	面　積						
	m	m	m	m2	m	m	m2						
NO.31　+8.6	8.6	－	－	－	1.1	1.10	9.5						
NO.32	11.4	－	－	－	1.1	1.10	12.5						
NO.32　+2.8	2.8	－	－	－	1.1	1.10	3.1						
NO.32　+2.8	－	0.3	0.15	－	－	0.55	－						
NO.32　+14.7	11.9	0.3	0.30	3.6	－	－	－						
NO.32　+14.7	－	－	0.15	－	1.1	0.55	－						
NO.33	5.3	－	－	－	1.1	1.10	5.8						
NO.33　+9.3	9.3	－	－	－	1.2	1.15	10.7						
NO.34	10.7	1.8	0.90	9.6	－	0.60	6.4						
NO.35	20.0	1.8	1.80	36.0	－	－	－						
NO.36	20.0	1.8	1.80	36.0	－	－	－						
NO.37	20.0	1.8	1.80	36.0	－	－	－						
小　計	120.0			121.2			48.0			－			－

法面整形工計算書

測　点	単距離	法面整形(切)			法面整形(盛)								
		法　長	平均長	面　積	法　長	平均長	面　積						
	m	m	m	m2	m	m	m2						
NO.38	20.0	1.7	1.75	35.0	－	－	－						
NO.39	20.0	1.5	1.60	32.0	－	－	－						
NO.40	20.0	0.8	1.15	23.0	－	－	－						
NO.40　+3.6	3.6	0.8	0.80	2.9	－	－	－						
小　計	63.6			92.9			－			－			－
合　計	479.8			222.0			190.1			－			－

舗装工 数量計算書

工　種　・　種　別	図　・　計　算　式		数　　量
歩道舗装工	N = 1	=	1　式
	歩道舗装工計算書より		
	乗入部、自由勾配側溝横断部等控除		
下層路盤工	A = 1052.2 - 81.0 - 1.4 × 9	=	958.6　m2
上層路盤工	A = 1052.2 - 81.0 - 1.4 × 9	=	958.6　m2
表層工	A = 1075.9 - 82.8 - 1.4 × 9	=	980.5　m2
乗入部舗装工	N = 1	=	1　式
下層路盤工	A = 6.0 × 2.25 × 6	=	81.0　m2
上層路盤工	A = 6.0 × 2.25 × 6	=	81.0　m2
表層工	A = 6.0 × 2.30 × 6	=	82.8　m2
進入路舗装工	N = 1	=	1　式
路盤工	A = 3.0 × 4.0 × 6 + 9.2	=	81.2　m2
表層工	A = (　路盤工に同じ　)	=	81.2　m2

舗装工 数量計算書

工　種　・　種　別	図　・　計　算　式		数　　量	
舗装復旧工	N = 1	=	1	式
下層路盤工	A = 5.0 + 79.4 + 7.2	=	91.6	m2
上層路盤工	A = 5.0 + 79.4 + 7.2	=	91.6	m2
表層工Ⅱ	A = 13.2 + 112.7 + 12.6	=	138.5	m2
表層工Ⅰ	A = 19.0 + 137.0 + 16.3	=	172.3	m2

歩道舗装工計算書

測　点	単距離	下層路盤工			上層路盤工			表層工					
		断面積	平均断面積	体　積	断面積	平均断面積	体　積	断面積	平均断面積	体　積			
	m	m2	m2	m3	m2	m2	m3	m2	m2	m3			
NO.3　+6.0	－	2.23	－	－	2.23	－	－	2.28	－	－			
NO.3　+11.9	5.9	2.23	2.23	13.2	2.23	2.23	13.2	2.28	2.28	13.5			
NO.4	8.1	2.23	2.23	18.1	2.23	2.23	18.1	2.28	2.28	18.5			
NO.4　+19.3	19.3	2.23	2.23	43.0	2.23	2.23	43.0	2.28	2.28	44.0			
NO.5	0.7	2.23	2.23	1.6	2.23	2.23	1.6	2.28	2.28	1.6			
NO.5　+11.4	11.4	2.23	2.23	25.4	2.23	2.23	25.4	2.28	2.28	26.0			
NO.6	8.6	2.23	2.23	19.2	2.23	2.23	19.2	2.28	2.28	19.6			
NO.6　+3.5	3.5	2.23	2.23	7.8	2.23	2.23	7.8	2.28	2.28	8.0			
NO.6　+13.1	9.6	2.23	2.23	21.4	2.23	2.23	21.4	2.28	2.28	21.9			
NO.7	6.9	2.23	2.23	15.4	2.23	2.23	15.4	2.28	2.28	15.7			
NO.7　+6.2	6.2	2.23	2.23	13.8	2.23	2.23	13.8	2.28	2.28	14.1			
NO.7　+10.2	4.0	2.23	2.23	8.9	2.23	2.23	8.9	2.28	2.28	9.1			
小　計	84.2			187.8			187.8			192.0			－

歩道舗装工計算書

測　点	単距離	下層路盤工			上層路盤工			表層工					
		断面積	平均断面積	体　積	断面積	平均断面積	体　積	断面積	平均断面積	体　積			
	m	m2	m2	m3	m2	m2	m3	m2	m2	m3			
NO.7　+16.0	5.8	2.23	2.23	12.9	2.23	2.23	12.9	2.28	2.28	13.2			
NO.8	4.0	2.23	2.23	8.9	2.23	2.23	8.9	2.28	2.28	9.1			
NO.8　+7.3	7.3	2.23	2.23	16.3	2.23	2.23	16.3	2.28	2.28	16.6			
NO.8　+7.7	0.4	2.23	2.23	0.9	2.23	2.23	0.9	2.28	2.28	0.9			
NO.9	12.3	2.23	2.23	27.4	2.23	2.23	27.4	2.28	2.28	28.0			
NO.9　+0.1	0.1	2.23	2.23	0.2	2.23	2.23	0.2	2.28	2.28	0.2			
NO.9　+12.4	12.3	2.23	2.23	27.4	2.23	2.23	27.4	2.28	2.28	28.0			
NO.10	7.6	2.23	2.23	16.9	2.23	2.23	16.9	2.28	2.28	17.3			
NO.10　+3.4	3.4	2.23	2.23	7.6	2.23	2.23	7.6	2.28	2.28	7.8			
NO.11	16.6	2.23	2.23	37.0	2.23	2.23	37.0	2.28	2.28	37.8			
NO.11　+1.2	1.2	2.23	2.23	2.7	2.23	2.23	2.7	2.28	2.28	2.7			
NO.11　+8.7	7.5	2.23	2.23	16.7	2.23	2.23	16.7	2.28	2.28	17.1			
小　計	78.5			174.9			174.9			178.7			－

歩道舗装工計算書

測　点	単距離	下層路盤工			上層路盤工			表層工					
		断面積	平均断面積	体　積	断面積	平均断面積	体　積	断面積	平均断面積	体　積			
	m	m2	m2	m3	m2	m2	m3	m2	m2	m3			
NO.11　+19.0	10.3	2.23	2.23	23.0	2.23	2.23	23.0	2.28	2.28	23.5			
NO.12	1.0	2.23	2.23	2.2	2.23	2.23	2.2	2.28	2.28	2.3			
NO.13	20.0	2.23	2.23	44.6	2.23	2.23	44.6	2.28	2.28	45.6			
NO.13　+8.0	8.0	2.23	2.23	17.8	2.23	2.23	17.8	2.28	2.28	18.2			
小　計	39.3			87.6			87.6			89.6			－

歩道舗装工計算書

測　点	単距離	下層路盤工			上層路盤工			表層工					
		断面積	平均断面積	体　積	断面積	平均断面積	体　積	断面積	平均断面積	体　積			
	m	m2	m2	m3	m2	m2	m3	m2	m2	m3			
NO.26　+5.8	－	2.23	－	－	2.23	－	－	2.28	－	－			
NO.27	14.2	2.23	2.23	31.7	2.23	2.23	31.7	2.28	2.28	32.4			
NO.28	20.0	2.23	2.23	44.6	2.23	2.23	44.6	2.28	2.28	45.6			
NO.28　+1.7	1.7	2.23	2.23	3.8	2.23	2.23	3.8	2.28	2.28	3.9			
NO.28　+1.7	－	－	1.12	－	－	1.12	－	－	1.14	－			
NO.28　+9.5	7.8	－	－	－	－	－	－	－	－	－			
NO.28　+9.5	－	2.23	1.12	－	2.23	1.12	－	2.28	1.14	－			
NO.29	10.5	2.23	2.23	23.4	2.23	2.23	23.4	2.28	2.28	23.9			
NO.30	20.0	2.23	2.23	44.6	2.23	2.23	44.6	2.28	2.28	45.6			
NO.30　+1.5	1.5	2.23	2.23	3.3	2.23	2.23	3.3	2.28	2.28	3.4			
NO.30　+14.3	12.8	2.23	2.23	28.5	2.23	2.23	28.5	2.28	2.28	29.2			
NO.31	5.7	2.23	2.23	12.7	2.23	2.23	12.7	2.28	2.28	13.0			
小　計	94.2			192.6			192.6			197.0			－

歩道舗装工計算書

測　点	単距離	下層路盤工			上層路盤工			表層工					
		断面積	平均断面積	体　積	断面積	平均断面積	体　積	断面積	平均断面積	体　積			
	m	m2	m2	m3	m2	m2	m3	m2	m2	m3			
NO.31　+8.6	8.6	2.23	2.23	19.2	2.23	2.23	19.2	2.28	2.28	19.6			
NO.32	11.4	2.23	2.23	25.4	2.23	2.23	25.4	2.28	2.28	26.0			
NO.32　+2.8	2.8	2.23	2.23	6.2	2.23	2.23	6.2	2.28	2.28	6.4			
NO.32　+2.8	－	2.23	2.23	－	2.23	2.23	－	2.28	2.28	－			
NO.32　+14.7	11.9	2.23	2.23	26.5	2.23	2.23	26.5	2.28	2.28	27.1			
NO.32　+14.7	－	2.23	2.23	－	2.23	2.23	－	2.28	2.28	－			
NO.33	5.3	2.23	2.23	11.8	2.23	2.23	11.8	2.28	2.28	12.1			
NO.33　+9.3	9.3	2.23	2.23	20.7	2.23	2.23	20.7	2.28	2.28	21.2			
NO.34	10.7	2.23	2.23	23.9	2.23	2.23	23.9	2.28	2.28	24.4			
NO.35	20.0	2.23	2.23	44.6	2.23	2.23	44.6	2.28	2.28	45.6			
NO.36	20.0	2.23	2.23	44.6	2.23	2.23	44.6	2.28	2.28	45.6			
NO.37	20.0	2.23	2.23	44.6	2.23	2.23	44.6	2.28	2.28	45.6			
小　計	120.0			267.5			267.5			273.6			－

歩道舗装工計算書

測　点	単距離	下層路盤工			上層路盤工			表層工					
		断面積	平均断面積	体　積	断面積	平均断面積	体　積	断面積	平均断面積	体　積			
	m	m2	m2	m3	m2	m2	m3	m2	m2	m3			
NO.38	20.0	2.23	2.23	44.6	2.23	2.23	44.6	2.28	2.28	45.6			
NO.39	20.0	2.23	2.23	44.6	2.23	2.23	44.6	2.28	2.28	45.6			
NO.40	20.0	2.23	2.23	44.6	2.23	2.23	44.6	2.28	2.28	45.6			
NO.40　+3.6	3.6	2.23	2.23	8.0	2.23	2.23	8.0	2.28	2.28	8.2			
小　計	63.6			141.8			141.8			145.0			-
合　計	479.8			1,052.2			1,052.2			1,075.9			-

縁石工 数量計算書

工　種　・　種　別	図　・　計　算　式		数　　量
歩車道境界工	N = 1	=	1　式
歩車道境界ﾌﾞﾛｯｸ	C種 両面R　L = 168.9 + 26.1 + 92.9 + 122.7	=	410.6　m
	切下型　L = 6.0 + 2.4 + 3.0 + 0.6	=	12.0　m
	M2型 車両乗入部　L = 25.0 + 6.0 + 12.0 + -	=	43.0　m
	M3型 巻込部　L = - + 3.8 + 3.8 + -	=	7.6　m

道路付属物施設工 数量計算書

工　種　・　種　別	図　・　計　算　式		数　　量
道路付属物工	N = 1	=	1　式
視線誘導標	N = 6 + 10	=	16　本
横断防止柵	L = 1.5 × 3	=	4.5　m

用排水路工 数量計算書

工　種　・　種　別	図　・　計　算　式		数　　量
作業土工	N = 1	=	1　式
	作業土工・法面整形工計算書より		
床掘り	V = 129.5 + 83.2	=	212.7　m3
埋戻し	V = 68.0 + 52.3	=	120.3　m3
畦畔盛土	V = 42.5	=	42.5　m3
残土処理	V = 212.7 − 120.3 / 0.9	=	79.0　m3
法面整形工	N = 1	=	1　式
	作業土工・法面整形工計算書より		
法面整形(盛土部)	A = 123.6	=	123.6　m2
集水桝工	N = 1	=	1　式
ﾌﾟﾚｷｬｽﾄ集水桝	□800×H600 角落し2箇所　ｱﾝｸﾞﾙ型 B400×H500　　2号、3号		
	N = 2	=	2　箇所
	□800×H1000 角落し2箇所 ｱﾝｸﾞﾙ型 B400×H500　　14号		

用排水路工 数量計算書

工　種　・　種　別	図　・　計　算　式		数　　量
	N ＝ 1	＝	1　箇所
	□800×H1000 角落し3箇所 ｱﾝｸﾞﾙ型 B400～500×H500　6号、10号		
	N ＝ 2	＝	2　箇所
桝用ｸﾞﾚｰﾁﾝｸﾞ蓋	N ＝ 2 ＋ 1 ＋ 2	＝	5　組
現場打ち集水桝	□700×H600 角落し2箇所　切欠型 B400×H600　　7号、11号、15号		
	N ＝ 3	＝	3　箇所
	□700×H900 角落し無　　8号、9号		
	N ＝ 2	＝	2　箇所
	□700×H1000 角落し無　　12号、13号		
	N ＝ 2	＝	2　箇所
桝用ｸﾞﾚｰﾁﾝｸﾞ蓋	□700用 T-2　12号、13号		
	N ＝ 2	＝	2　組
	□700用 T-14　8号、9号		

用排水路工 数量計算書

工　種　・　種　別	図　・　計　算　式	数　　量
	N = 2 =	2 組
側溝工	N = 1 =	1 式
	延長計算書より	
自由勾配側溝(縦断用)	B400×H500　L = 15.2 =	15.2 m
	B400×H600　L = 5.6 =	5.6 m
	B400×H900　L = 58.1 =	58.1 m
	B400×H1000　L = 6.0 =	6.0 m
	Σ =	84.9 m
自由勾配側溝ｸﾞﾚｰﾁﾝｸﾞ蓋	N = 84.9 / 2.0 =	42 枚
自由勾配側溝(隅切用)	B400×H500　L = 1.6 m / 箇所 × 1 箇所 =	1.6 m
	B400×H600　L = 1.6 m / 箇所 × 3 箇所 =	4.8 m
自由勾配側溝ｺﾝｸﾘｰﾄ蓋(隅切用)	N = 1 + 3 =	4 枚
自由勾配側溝(横断用)	B400×H800　L = 6.8 =	6.8 m

用排水路工 数量計算書

工　種　・　種　別	図　・　計　算　式		数　　量
	B400×H900　L = 10.0	=	10.0　m
自由勾配側溝ｺﾝｸﾘｰﾄ蓋(覆工版用)	N = 3 + 5	=	8　枚
鉄筋ｺﾝｸﾘｰﾄ排水溝	H400×B400　L = 182.2	=	182.2　m
	H600×B500　L = 30.0	=	30.0　m
ﾍﾞﾝﾁﾌﾘｭｰﾑ蓋	B400用　N = 5 × 5 箇所	=	25　枚
	B500用　N = 5 × 1 箇所	=	5　枚
落蓋側溝360型	L = 3.0	=	3.0　m
落蓋側溝360型ｸﾞﾚｰﾁﾝｸﾞ蓋	N = 3.0 / 1.0	=	3　枚
排水溝角落し部	H400×B400　N = 8	=	8　箇所
	H600×B500　N = 1	=	1　箇所

延長計算書

測　点	単距離	自由勾配側溝（縦断用）						自由勾配側溝（横断用）		鉄筋ｺﾝｸﾘｰﾄ排水溝			摘要
	m	B400×H500	B400×H600	B400×H700	B400×H800	B400×H900	B400×H1000	B400×H800	B400×H900	H400×B400	H500×B400	H600×B500	
NO.3　+6.0	－	3.2											
NO.3　+11.9	5.9									4.1			角落し部 N=1箇所
NO.4	8.1									8.1			
NO.4　+19.3	19.3									18.3			角落し部 N=1箇所
NO.5	0.7									0.7			
NO.5　+11.4	11.4									10.4			角落し部 N=1箇所
NO.6	8.6									8.6			
NO.6　+3.5	3.5									3.5			
NO.6　+13.1	9.6									8.6			角落し部 N=1箇所
NO.7	6.9									6.9			
NO.7　+6.2	6.2	4.0	3.2							5.4			
NO.7　+10.2	4.0												
小　計	84.2	7.2	3.2	－	－	－	－	－	－	74.6	－	－	

延長計算書

測　点	単距離	自由勾配側溝（縦断用）						自由勾配側溝（横断用）		鉄筋ｺﾝｸﾘｰﾄ排水溝			摘要
	m	B400×H500	B400×H600	B400×H700	B400×H800	B400×H900	B400×H1000	B400×H800	B400×H900	H400×B400	H500×B400	H600×B500	
NO.7　+16.0	5.8												
NO.8	4.0												
NO.8　+7.3	7.3												
NO.8　+7.7	0.4												
NO.9	12.3												
NO.9　+0.1	0.1												
NO.9　+12.4	12.3												
NO.10	7.6												
NO.10　+3.4	3.4	2.0	1.2										
NO.11	16.6									14.8			角落し部 N=1箇所
NO.11　+1.2	1.2									1.2			
NO.11　+8.7	7.5	6.0	1.2							6.7			
小　計	78.5	8.0	2.4	－	－	－	－	－	－	22.7	－	－	

延長計算書

測　点	単距離	自由勾配側溝（縦断用）						自由勾配側溝（横断用）		鉄筋ｺﾝｸﾘｰﾄ排水溝			摘要
	m	B400×H500	B400×H600	B400×H700	B400×H800	B400×H900	B400×H1000	B400×H800	B400×H900	H400×B400	H500×B400	H600×B500	
NO.26　+5.8	－					12.0	4.0						
NO.27	14.2									12.7			角落し部 N=1箇所
NO.28	20.0									20.0			
NO.28　+1.7	1.7								5.0	1.2			
NO.28　+5.7	4.0							6.8					
NO.28　+9.5	3.8								5.0				
NO.29	10.5					6.0						10.0	
NO.30	20.0											19.0	角落し部 N=1箇所
NO.30　+1.5	1.5					8.1						1.0	
NO.30　+14.3	12.8									12.4			
NO.31	5.7									5.7			
NO.31　+8.6	8.6									8.6			
小　計	102.8	－	－	－	－	26.1	4.0	6.8	10.0	60.6	－	30.0	

延長計算書

測　点	単距離	自由勾配側溝（縦断用）						自由勾配側溝（横断用）		鉄筋ｺﾝｸﾘｰﾄ排水溝			摘要
	m	B400×H500	B400×H600	B400×H700	B400×H800	B400×H900	B400×H1000	B400×H800	B400×H900	H400×B400	H500×B400	H600×B500	
NO.32	11.4									11.4			
NO.32　+2.8	2.8									0.8			角落し部 N=1箇所
NO.32　+14.7	11.9					11.9							
NO.33	5.3					6.0				4.3			
NO.33　+9.3	9.3					6.1	2.0			7.8			角落し部 N=1箇所
NO.34	10.7												
NO.35	20.0												
NO.36	20.0												
NO.37	20.0												
NO.38	20.0					8.0							
小　計	131.4	－	－	－	－	32.0	2.0	－	－	24.3	－	－	
合　計	396.9	15.2	5.6	－	－	58.1	6.0	6.8	10.0	182.2	－	30.0	

作業土工・法面整形工計算書

測　点	単距離	床掘り			埋戻し			畦畔盛土			法面整形(盛)		
		断面積	平均断面積	体　積	断面積	平均断面積	体　積	断面積	平均断面積	体　積	法　長	平均長	面　積
	m	m2	m2	m3	m2	m2	m3	m2	m2	m3	m	m	m2
NO.3　+6.0	－	0.4	－	－	0.2	－	－	0.1	－	－	0.5	－	－
NO.3　+11.9	5.9	0.2	0.30	1.8	0.1	0.15	0.9	0.2	0.15	0.9	0.5	0.50	3.0
NO.4	8.1	0.2	0.20	1.6	0.1	0.10	0.8	0.2	0.20	1.6	0.5	0.50	4.1
NO.4　+19.3	19.3	0.2	0.20	3.9	0.1	0.10	1.9	0.2	0.20	3.9	0.6	0.55	10.6
NO.5	0.7	0.2	0.20	0.1	0.1	0.10	0.1	0.2	0.20	0.1	0.6	0.60	0.4
NO.5　+11.4	11.4	0.4	0.30	3.4	0.2	0.15	1.7	0.2	0.20	2.3	0.5	0.55	6.3
NO.6	8.6	0.3	0.35	3.0	0.2	0.20	1.7	0.2	0.20	1.7	0.4	0.45	3.9
NO.6　+3.5	3.5	0.3	0.30	1.1	0.2	0.20	0.7	0.2	0.20	0.7	0.4	0.40	1.4
NO.6　+13.1	9.6	0.3	0.30	2.9	0.2	0.20	1.9	0.1	0.15	1.4	0.4	0.40	3.8
NO.7	6.9	0.2	0.25	1.7	0.1	0.15	1.0	0.2	0.15	1.0	0.5	0.45	3.1
NO.7　+6.2	6.2	0.2	0.20	1.2	0.1	0.10	0.6	0.2	0.20	1.2	0.5	0.50	3.1
NO.7　+10.2	4.0	－	0.10	0.4	－	0.05	0.2	－	0.10	0.4	－	0.25	1.0
小　計	84.2			21.1			11.5			15.2			40.7

作業土工・法面整形工計算書

測　点	単距離	床掘り			埋戻し			畦畔盛土			法面整形(盛)		
		断面積	平均断面積	体　積	断面積	平均断面積	体　積	断面積	平均断面積	体　積	法　長	平均長	面　積
	m	m2	m2	m3	m2	m2	m3	m2	m2	m3	m	m	m2
NO.7　+16.0	5.8	－	－	－	－	－	－	－	－	－	－	－	－
NO.8	4.0	－	－	－	－	－	－	－	－	－	－	－	－
NO.8　+7.3	7.3	－	－	－	－	－	－	－	－	－	－	－	－
NO.8　+7.7	0.4	－	－	－	－	－	－	－	－	－	－	－	－
NO.9	12.3	－	－	－	－	－	－	－	－	－	－	－	－
NO.9　+0.1	0.1	－	－	－	－	－	－	－	－	－	－	－	－
NO.9　+12.4	12.3	－	－	－	－	－	－	－	－	－	－	－	－
NO.10	7.6	－	－	－	－	－	－	－	－	－	－	－	－
NO.10　+3.4	3.4	0.5	0.25	0.9	0.3	0.15	0.5	0.2	0.10	0.3	0.7	0.35	1.2
NO.11	16.6	0.5	0.50	8.3	0.3	0.30	5.0	0.2	0.20	3.3	0.7	0.70	11.6
NO.11　+1.2	1.2	0.5	0.50	0.6	0.3	0.30	0.4	0.2	0.20	0.2	0.7	0.70	0.8
NO.11　+8.7	7.5	0.5	0.50	3.8	0.3	0.30	2.3	0.2	0.20	1.5	0.7	0.70	5.3
小　計	78.5			13.6			8.2			5.3			18.9

作業土工・法面整形工計算書

測　点	単距離	床掘り			埋戻し			畦畔盛土			法面整形(盛)		
		断面積	平均断面積	体　積	断面積	平均断面積	体　積	断面積	平均断面積	体　積	法　長	平均長	面　積
	m	m2	m2	m3	m2	m2	m3	m2	m2	m3	m	m	m2
NO.11　+19.0	10.3	－	0.25	－	－	0.15	－	－	0.10	－	－	0.35	－
NO.12	1.0	－	－	－	－	－	－	－	－	－	－	－	－
NO.13	20.0	－	－	－	－	－	－	－	－	－	－	－	－
NO.13　+8.0	8.0	－	－	－	－	－	－	－	－	－	－	－	－
小　計	39.3			－			－			－			－

作業土工・法面整形工計算書

測　点	単距離	床掘り			埋戻し			畦畔盛土			法面整形(盛)		
		断面積	平均断面積	体　積	断面積	平均断面積	体　積	断面積	平均断面積	体　積	法　長	平均長	面　積
	m	m2	m2	m3	m2	m2	m3	m2	m2	m3	m	m	m2
NO.26　+5.8	－	0.4	－	－	0.2	－	－	0.2	－	－	0.6	－	－
NO.27	14.2	0.4	0.40	5.7	0.2	0.20	2.8	0.2	0.20	2.8	0.6	0.60	8.5
NO.28	20.0	0.3	0.35	7.0	0.1	0.15	3.0	0.2	0.20	4.0	0.5	0.55	11.0
NO.28　+1.7	1.7	0.3	0.30	0.5	0.1	0.10	0.2	0.2	0.20	0.3	0.5	0.50	0.9
NO.28　+1.7	－	0.7	0.50	－	0.4	0.25	－	－	0.10	－	－	0.25	－
NO.28　+9.5	7.8	0.7	0.70	5.5	0.4	0.40	3.1	－	－	－	－	－	－
NO.28　+9.5	－	0.7	0.70	－	0.3	0.35	－	0.1	0.05	－	0.3	0.15	－
NO.29	10.5	0.7	0.70	7.4	0.3	0.30	3.2	0.1	0.10	1.1	0.3	0.30	3.2
NO.30	20.0	0.4	0.55	11.0	0.2	0.25	5.0	0.2	0.15	3.0	0.6	0.45	9.0
NO.30　+1.5	1.5	0.4	0.40	0.6	0.2	0.20	0.3	0.2	0.20	0.3	0.6	0.60	0.9
NO.30　+14.3	12.8	0.3	0.35	4.5	0.2	0.20	2.6	0.2	0.20	2.6	0.5	0.55	7.0
NO.31	5.7	1.0	0.65	3.7	0.2	0.20	1.1	0.2	0.20	1.1	0.5	0.50	2.9
小　計	94.2			45.9			21.3			15.2			43.4

作業土工・法面整形工計算書

測　点	単距離	床掘り			埋戻し			畦畔盛土			法面整形(盛)		
		断面積	平均断面積	体　積	断面積	平均断面積	体　積	断面積	平均断面積	体　積	法　長	平均長	面　積
	m	m2	m2	m3	m2	m2	m3	m2	m2	m3	m	m	m2
NO.31　+8.6	8.6	0.3	0.65	5.6	0.1	0.15	1.3	0.1	0.15	1.3	0.4	0.45	3.9
NO.32	11.4	0.3	0.30	3.4	0.1	0.10	1.1	0.1	0.10	1.1	0.4	0.40	4.6
NO.32　+2.8	2.8	0.3	0.30	0.8	0.1	0.10	0.3	0.1	0.10	0.3	0.4	0.40	1.1
NO.32　+2.8	－	2.7	1.50	－	1.7	0.90	－	－	0.05	－	－	0.20	－
NO.32　+14.7	11.9	2.7	2.70	32.1	1.7	1.70	20.2	－	－	－	－	－	－
NO.32　+14.7	－	0.3	1.50	－	0.2	0.95	－	0.2	0.10	－	0.5	0.25	－
NO.33	5.3	0.3	0.30	1.6	0.2	0.20	1.1	0.2	0.20	1.1	0.5	0.50	2.7
NO.33　+9.3	9.3	0.4	0.35	3.3	0.2	0.20	1.9	0.2	0.20	1.9	0.6	0.55	5.1
NO.34	10.7	－	0.20	2.1	－	0.10	1.1	－	0.10	1.1	－	0.30	3.2
NO.35	20.0	－	－	－	－	－	－	－	－	－	－	－	－
NO.36	20.0	－	－	－	－	－	－	－	－	－	－	－	－
NO.37	20.0	－	－	－	－	－	－	－	－	－	－	－	－
小　計	120.0			48.9			27.0			6.8			20.6

作業土工・法面整形工計算書

測　点	単距離	床掘り			埋戻し			畦畔盛土			法面整形(盛)		
		断面積	平均断面積	体　積	断面積	平均断面積	体　積	断面積	平均断面積	体　積	法　長	平均長	面　積
	m	m2	m2	m3	m2	m2	m3	m2	m2	m3	m	m	m2
NO.38	20.0	－	－	－	－	－	－	－	－	－	－	－	－
NO.39	20.0	－	－	－	－	－	－	－	－	－	－	－	－
NO.40	20.0	－	－	－	－	－	－	－	－	－	－	－	－
NO.40　+3.6	3.6	－	－	－	－	－	－	－	－	－	－	－	－
小　計	63.6			－			－			－			－
合　計	479.8			129.5			68.0			42.5			123.6

作業土工 数量計算書

工　種　・　種　別	図　・　計　算　式	数　　量
床掘り	自由勾配側溝撤去部、歩道横断部	
B400×H500(縦断用)	V = (5.0 + 5.0 + 3.2 + 2.0 + 2.0) × 6.9 / 10 =	11.9
B400×H600(縦断用)	V = (3.2 + 1.2 + 1.2) × 7.7 / 10 =	4.3
B400×H900(縦断用)	V = (13.0 + 10.0 + 6.0 + 5.0 + 6.0 + 5.0 + 8.0 + 4.1 + 2.1) × 10.2 / 10 =	60.4
B400×H1000(縦断用)	V = (4.0 + 2.0) × 11.0 / 10 =	6.6
	Σ =	83.2 m3
埋戻し	自由勾配側溝撤去部、歩道横断部	
B400×H500(縦断用)	V = (5.0 + 5.0 + 3.2 + 2.0 + 2.0) × 4.4 / 10 =	7.6
B400×H600(縦断用)	V = (3.2 + 1.2 + 1.2) × 4.9 / 10 =	2.7
B400×H900(縦断用)	V = (13.0 + 10.0 + 6.0 + 5.0 + 6.0 + 5.0 + 8.0 + 4.1 + 2.1) × 6.4 / 10 =	37.9
B400×H1000(縦断用)	V = (4.0 + 2.0) × 6.9 / 10 =	4.1
	Σ =	52.3 m3

構造物撤去工 数量計算書

工　種　・　種　別	図　・　計　算　式		数　　量	
路面切削工				
路面切削	A = 5.8 + 24.3 + 3.7	=	33.8	m2
殻運搬処理	V = 33.8 × 0.03	=	1.0	m3
	W = 33.8 × 0.03 × 2.35 t/m3	=	2.4	t
舗装版取壊し工	N = 1	=	1	式
舗装版切断	L = 32.8 + 143.2 + 21.6	=	197.6	m
舗装版破砕 t=7cm	A = 13.2 + 109.7 + 12.6	=	135.5	m2
殻運搬処理 t=7cm	V = 135.5 × 0.07	=	9.5	m3
	W = 135.5 × 0.07 × 2.35 t/m3	=	22.3	t
舗装版破砕 t=5cm	A = 10.0	=	10.0	m2
殻運搬処理 t=5cm	V = 10.0 × 0.05	=	0.5	m3
	W = 10.0 × 0.05 × 2.35 t/m3	=	1.2	t
構造物取壊し工	N = 1	=	1	式

構造物撤去工 数量計算書

工　種　・　種　別	図　・　計　算　式		数　　量	
ｺﾝｸﾘｰﾄ構造物取壊し	自由勾配側溝(縦断用)			
	B400×H500　L = 5.0 + 5.0	=	10.0	m
	W = 10.0 / 2.0 × 532 kg/個 / 1000	=	2.66	t
	B400×H900　L = 13.0 + 10.0 + 6.0 + 5.0 + 6.0 + 5.0 + 8.0	=	53.0	m
	W = 53.0 / 2.0 × 924 kg/個 / 1000	=	24.49	t
	B600×H1100　L = 10.0	=	10.0	m
	W = 10.0 / 2.0 × 1318 kg/個 / 1000	=	6.59	t
	土留め側溝　L = 4.0	=	4.0	m
	300型　W = 4.0 / 2.0 × 983 kg/個 / 1000	=	1.97	t
		Σ =	35.71	t
	V = 35.71 / 2.35 m3/t	=	15.2	m3
殻運搬処理	V = 15.2	=	15.2	m3
道路付属物撤去工	N = 1	=	1	式

構造物撤去工 数量計算書

工　種　・　種　別	図　・　計　算　式	数　　量
視線誘導標撤去	N = 6 + 9 =	15　本

支障木撤去工 数量計算書

工　種　・　種　別	図　・　計　算　式		数　　量
支障木伐採工	N = 1	=	1　式
ﾁｪｰﾝｿｰ伐採	N = 6	=	6　本
現場発生品運搬	N = 1.98 / 2.0 t　※ 伐採重量計算書より	=	1　回
支障木伐根工	N = 1	=	1　式
機械抜根	N = 6	=	6　本
現場発生品運搬	N = 1.82 / 2.0 t　※ 伐採重量計算書より	=	1　回

伐採重量計算書

樹種	樹高 (m)	胸高直径 (m)	係数f	材積 (m3)	重量 (t)	本数 (本)	合計材積 (m3)	合計重量 (t)
ｻｸﾗ	5	0.4	0.65	0.41	0.33	6	2.46	1.98
合　計						6	2.46	1.98

立木の材積量の算出(参考：造園修景ﾏﾆｭｱﾙ[森林家必携]の係数法による)

□胸高係数式

$$f=\frac{m n^m}{(m+1)\ (n^m-1)}$$

m： 樹種ごとに一定の常数
m=5/8
n： 樹高/胸高
胸高=1.2m

□材積算出式

$$V=\pi/4 \times d^2 \times H \times f$$

V： 立木材積
d： 胸高直径
H： 樹高
f： 胸高係数式による係数

□重量算出式

$$W=V\times 0.8t/m3$$

樹種	樹高 (m)	胸高直径 (m)			重量 (kg)	本数 (本)		合計重量 (t)
ｻｸﾗ	5	0.4			303	6		1.82
合　計						6		1.82

根株の材積量の算出(参考：日本ﾘｻｲｸﾙ緑化協会報告書による)

□胸高直径と根系の重量との関係式

$$W=-13328d^3+8381.9d^2-462.62d$$

d： 胸高直径

仮設工 数量計算書

工　種　・　種　別	図　・　計　算　式		数　　量
除雪工	N = 1	=	1　式
現場内除雪(機械)	N = 6.12	=	6.12　時間
交通管理工	N = 1	=	1　式
交通誘導警備員	N = 2 人 × 65 日	=	130　人日